hülsta

BAD

BAD

Link zu den Montage-/Bedienungsanleitungsfilmen

Inhaltsverzeichnis

	Seite
Programmbeschreibung	2-7
GENTIS	8-31
TETRIM	32-60
Sonderanfertigungen	61
Schaltmöglichkeiten für Beleuchtung	62-63
Wichtige Hinweise: Wandbeschaffenheit / Montageanleitung	64

Lange vernachlässigt, bekommt das Badezimmer endlich die Aufmerksamkeit, die es verdient. Als Wohlfühloase, Ruhepol und Kraftort des Hauses sind die Übergänge im Wohnbad zu Schlaf- oder Wohnzimmer fließend. Das wird optisch durch einige Kniffe erreicht. Inspiriert von schicken Großstadtlofts schaffen Glaselemente oder halbhohe Wände interessante Durchblicke und ermöglichen eine spannende Verbindung in der Architektur. Der Raum wird geöffnet und der Übergang vom Bett zum Bad ganz natürlich. Durchgängige Fußböden unterstützen den Loftcharakter. Holzböden verbreiten dabei Wärme und Behaglichkeit. Harmonisch abgestimmte Farben im Bad- und Schlafbereich schaffen wohnliche Verbindungen und setzen dabei interessante Akzente. Das Wohnbad nutzt diese Möglichkeiten kreativ und individuell – dabei entsteht ein ganz neues Raumgefühl.

Gemütlichkeit und Komfort stehen im Wohnbad im Mittelpunkt. Deshalb ziehen Sessel, Beistelltische und Bilder ins Bad. Dazu ein paar Pflanzen und großzügig drapierte Vorhänge – hier hält man sich gerne auf. Nackte Füße versinken in weichen Teppichen, Liegen laden zum Verweilen ein und die Badewanne steht großzügig mitten im Raum. Wer sein Bad so gestaltet, schafft sich sein privates Spa zu Hause. Dazu die Lieblingsmusik aus den Lautsprechern, gedimmtes Licht über die Smart-Home-Einstellung und das Wohnbad ist perfekt.

www.blauer-engel.de/uz38
- emissionsarm
- Holz aus nachhaltiger Forstwirtschaft
- in der Wohnumwelt gesundheitlich unbedenklich

Maßskizzen zur maßlichen Orientierung
für Anschluss und Installation:
siehe Seiten **26-30 (GENTIS)** bzw. **56-60 (TETRIM)**

Allgemeine und wichtige Hinweise

Raumklima und Pflege

hülsta-Badmöbel wurden für den privaten Bereich konzipiert und sind daher für ein Klima im Badezimmer geeignet, das bei der üblichen Benutzung zu Hause entsteht. Wird bei oder nach der Benutzung einer Dusche oder eines Bades ausreichend be- und entlüftet, so dass die temporär erhöhte Luftfeuchtigkeit wieder entweichen kann, hat das keinen negativen Effekt auf unsere Möbel. Der Naturwerkstoff Holz passt sich in der Natur ansonsten wechselnder Feuchtigkeit und unterschiedlichen Temperaturen durch Verformen an - bei Möbeln ist dieser Effekt natürlich unerwünscht. Größere Wasseransammlungen wie z.B. Staunässe oder Kondensat, die auf das Holzmöbel einwirken, sind auf jeden Fall zu vermeiden und müssen durch ein trockenes, nicht fusselndes Tuch entfernt werden. Somit wird zudem die Bildung von Schimmelpilzen und/oder Quellschäden vermieden. Ansonsten könnten sich die Möbel ggf. verziehen und kleine Risse entstehen. Generell sollten Holzmöbel möglichst nur geringen Schwankungen der Temperatur bzw. Luftfeuchtigkeit ausgesetzt sein. Dadurch, dass alle Oberflächen durch unsere qualitativ hochwertigen Lacke behandelt und geschützt sind, können diese mit einem leicht feuchten Tuch gereinigt werden. Nichtsdestotrotz müssen Verunreinigungen sofort entfernt werden.
Weitere Informationen hinsichtlich der Pflege und der Garantie entnehmen Sie bitte dem Möbel beiliegenden Garantiepass.

Montage

Alle Montage-, Elektro- und Wasserinstallationen müssen von fachkundigem Personal ausgeführt werden.
Die Maßangabe der Aufhängungshöhe Waschtischoberkante von 90,0 cm ist eine Empfehlung und individuell abhängig von Faktoren wie z.B. der Körpergröße. Die Montagemaße beziehen sich auf Oberkante fertiger Fußboden.
Ein zusätzliches Abdichten zu den Korpusseiten, Abdeckplatten bzw. zur Waschtischplatte ist immer bei Aufsatzwaschtischen sowie bei Waschtischen zum Waschtischunterschrank bzw. der Wand notwendig. Silikonfugen sind Wartungsfugen und müssen ggf. nach einigen Jahren erneuert werden. Hinweis: Bitte verwenden Sie für die Montage ausschließlich neutrale, lösungsmittelfreie und für den Sanitärbereich geeignete Fugendichtstoffe auf Silikonbasis.
Ablaufgarnituren bitte nicht zu fest anziehen und unbedingt die vorgesehene Gummidichtung bzw. Dichtungsmasse verwenden. Ansonsten besteht die Gefahr von Rissbildungen bzw. Spannungsrissen.
Weitere Informationen hinsichtlich der Montage entnehmen Sie bitte der Möbel beiliegenden Montageanleitung.

Elektrifizierung

Alle Elektroinstallationen müssen von fachkundigem Personal ausgeführt werden. Elektroinstallationen dürfen nur von einer Elektrofachkraft unter Berücksichtigung der DIN 57100 / VDE 0100 - 701 durchgeführt werden. Achtung: Installationsbereich für Möbel mit elektrischen Komponenten nach DIN VDE 0100 Teil 701. Diese Möbel mit integrierten Elektrokomponenten sind ausschließlich für die Montage außerhalb der Installationsbereiche 0, 1 und 2 zugelassen. Bei Einsatz in den Bereichen 0, 1 und 2 besteht die Gefahr eines elektrischen Schlags. Elektrifizierte Elemente müssen einen Mindestabstand von 60 cm zur Außenkante von Badewanne und/oder Dusche aufweisen. Die Sicherheitsvorschriften und Normen der jeweiligen Länder sind zu beachten.
Die LED-Beleuchtung muss durch bauseits vorhandene Kabelauslässe (auf oder unter Putz) oder Steckdosen ans Stromnetz angeschlossen werden. Diese elektrischen Vorleistungen für Anschluss- und Gerätetechnik sind vor Vertragsabschluss unbedingt abzufragen. Der Netzanschluss kann bei den beleuchteten Elementen im gesamten Rückwandbereich erfolgen.
Nutzbare Anschlussluft hinter den einzelnen Elementen:
GENTIS: Wandspiegel: 32 mm, Spiegelschränke: 51 mm
TETRIM: Wandspiegel: 27 mm, Spiegelschränke: 29 mm

Für die Schaltung der LED-Beleuchtung ist zwingend eine Funkfernbedienung erforderlich (gegen Mehrpreis).

Waschtisch-Armaturen

Die Waschtische der hülsta-Badmöbel haben keine Armaturen. Diese müssen im Fachhandel beschafft werden.

Programmeinführung

Maximale Belastungen

Max. Belastung:
Max. Belastung von Holz- und Glasböden, Holz- und Glasborden (bis 70,4 cm Breite) sowie Schubladen: 25 kg
Max. Belastung von Holz- und Glasböden sowie Holz- und Glasborden (zwischen 70,4 und 105,6 cm Breite): 15 kg
Max. Belastung von Holz- und Glasböden sowie Holz- und Glasborden (ab 105,6 cm Breite): 10 kg
Max. Belastung von Abdeckplatten: 35 kg pro laufendem Meter für bodenstehende Elemente.
Bitte beachten Sie zudem ggf. vorhandene max. Belastungsangaben bei einzelnen Typen im Innenteil!

Hängeelemente

Die Hängeelemente dürfen nur an absolut festem Mauerwerk montiert werden. Gipskarton- sowie Leichtbauwände sind hierfür nicht geeignet.

Bitte berücksichtigen Sie 2,0 cm Montageluft nach oben, um Elemente einhängen zu können.

Kennzeichnungen an den Typenlistenzeichnungen / Montagehinweise für Hängeelemente

Kennzeichnungen an den Typenlistenzeichnungen / Montagehinweise für Hängeelemente
Der Großteil der Möbel hat zwei Wandbefestigungspunkte (= Anzahl an Trägerplatten), wenn diese als Hängeelemente eingeplant werden. Dieses wird nicht explizit in der Typenliste erwähnt. Bei einer abweichenden Anzahl an Wandbefestigungspunkten (= Trägerplatten) wird dieses an den Zeichnungen in der Typenliste mit Zahlen in schwarzen Feldern gekennzeichnet. Beachten Sie bitte hierzu unbedingt die Informationen und Hinweise im Kapitel „Wandbeschaffenheit“! **3** **4**

Auslieferungshinweise

Auslieferungshinweise:
Der Großteil der Elemente wird standardmäßig **komplett verleimt** geliefert, der Korpus ist dementsprechend **nicht demontierbar**. Es gelten jedoch **Ausnahmen:**

Einige Korpusse werden komplett geliefert, können jedoch beim Endkunden **in Einzelteile demontiert werden.** Diese Typen sind in der Typenliste mit **1** gekennzeichnet. 1

Einige Korpusse werden aufgrund ihrer Abmessung **in Einzelteilen zerlegt** geliefert. Diese Typen sind in der Typenliste mit **2** gekennzeichnet. 2

Die Fronten mit der Ziffer **2** werden separat mitgeliefert und sind somit immer (de-) montierbar.

Wandbefestigung

Wichtige Hinweise: Generell sind Sie als Händler/Fachmonteur für die fachgerechte Wandbefestigung der Möbel verantwortlich. Daher sollte diese Wandbefestigung auch nur durch entsprechend geschulte Fachmonteure durchgeführt werden. Für nahezu alle Elemente wird seitens hülsta Material zur Wandbefestigung mitgeliefert, von dem Sie aus Sicherheits- und Konstruktionsgründen Gebrauch machen sollten. Das von hülsta mitgelieferte Befestigungsmaterial (Dübel, Schrauben) ist ausschließlich für die Befestigung von Bauteilen an Beton der Festigkeitsklasse C12/15 geeignet.
Für andere Baustoffe (siehe separate Baustofftabelle im Kapitel Wandbeschaffenheit) bieten wir ihnen ein Montage-Mörtelset als Bestelltype an. Beachten Sie bitte, dass auch dieses Montage-Mörtelset nur für die in der Baustofftabelle aufgeführten Baustoffe geeignet ist. Bei abweichender Beschaffenheit (z.B. Gipskarton- oder Leichtbauwände) ist eine andere, der Belastung angemessene Befestigung bauseits vorzunehmen. Bitte beachten Sie, dass bei unsachgemäßer Befestigung der Möbel an der Wand ein Risiko des Herabfallens bzw. Umkippens besteht – besonders bei Verwendung von bauseitig beschafften, alternativen Befestigungsmaterialien.
Aufgrund oben genannter Sachverhalte ist die Wandbeschaffenheit vor Vertragsabschluss daher unbedingt abzufragen.

Werkstoffe der Waschtische

Die **Waschtische** sind in unterschiedlichen Materialien erhältlich: die Aufsatz-Waschtische aus Gentis und Tetrim, wahlweise mit runder oder eckiger Form, gibt es aus Keramik, die Korpus-Waschtische bei Tetrim aus Corian® und bei Gentis aus Corian® oder aus Optiwhite-Glas.

Keramik

Keramik ist ein Werkstoff der unzähligen Möglichkeiten. Dabei natürlich in der Herkunft und zugleich äußerst flexibel in der Verarbeitung. Das in seiner Urform schon seit Jahrtausenden verwendete Material trifft bei hülsta im Sortiment Bad auf die technischen Möglichkeiten des 21. Jahrhunderts.

Die Grundmasse der Keramik besteht aus den natürlichen Rohstoffen Ton, Kaolin, Quarz und Feldspat. Für die Glasur werden Quarz, Kreide, Feldspat und das Mineralgestein Dolomit gemischt. Dabei werden die hervorragenden Eigenschaften des Materials bei der Herstellung der Grundmasse noch einmal optimiert, in unterschiedlichste Formen gegossen und bei über 1.200° Grad gebrannt. Das Ergebnis ist ein Material, das in puncto Langlebigkeit, Oberflächen- und Farbbeständigkeit sowie Schmutzabweisung neue Maßstäbe setzt.

Die hygienisch glatte Oberflächenglasur ist abrieb- und kratzfest, pflegeleicht und damit ideal für den Gesundheitsbereich geeignet. Keramik ist hautverträglich, hitzebeständig und lichtecht. Mit einer Oberflächenveredelung bleiben Waschtische besonders lange schön und sauber – dafür werden ausschließlich Rohstoffe verwendet, die gesundheitlich unbedenklich sind.

Corian®

Corian® ist ein leistungsfähiger Verbundwerkstoff für Architektur und Design im Wohnbereich, welcher Designvielfalt, Funktionalität und Haltbarkeit bietet. Das Material ist als Plattenware oder Formteil erhältlich und kann mit konventionellen Werkzeugen in fast jede Form gebracht werden. Corian® ist ein massives, nicht-poröses, homogenes Oberflächenmaterial aus ca. 1/3 Acrylharz und ca. 2/3 natürlichen Materialien.

Aufgrund der nicht porösen Oberfläche von Corian® können Flüssigkeiten und Schmutz nicht in das Material eindringen. Es verfügt über eine glatte, fugenlose Anmutung. Bei ordnungsgemäßer Reinigung wird das Auftreten von Schimmel und Bakterien verhindert. Bestimmte Chemikalien verschmutzen, verfärben oder beschädigen die Oberfläche jedoch. Hierzu gehören starke Säuren (wie konzentrierte Schwefelsäure), Ketone (wie Aceton), chlorhaltige Lösungsmittel oder starke Lösungsmittelkombinationen (wie Farbentferner).

Ein besonderer Mehrwert von Corian® ist die sehr oft unauffällige Reparaturmöglichkeit des Materials. Kleinere Schnitte, Kratzer und Flecken können eigenhändig mit Hilfe von handelsüblichen, leicht scheuernden Reinigungsmittel und einem Scheuerschwamm oder ggfs. Schleifpapier beseitigt werden. So lassen sich auch z. B. Brandflecken leicht entfernen.

Optiwhite-Glas

Klar oder matt, fast unsichtbar oder farbig lackiert, transparent, getönt oder undurchsichtig – Glas ist verblüffend wandlungsfähig. Es setzt elegante Akzente neben Holz- oder Lackoberflächen. Kombiniert mit Beleuchtungen sorgt es für stimmungsvolle Effekte. Dank seiner Härte und Widerstandsfähigkeit ist Glas zugleich ein wunderbarer Werkstoff und aufgrund der hohen Stabilität, der Dauerhaftigkeit sowie der fließenden Formen auch im Sanitärbereich als Waschbecken ein elegantes Designelement.

Ursprung aller Glasflächen ist durchsichtiges Floatglas, das eine glänzende Oberfläche aufweist. Wird die Oberfläche durch spezielle Verfahren aufgeraut, so sieht sie matt-weiß aus und wird satiniert genannt. Durch Satinieren, Lackieren oder Folieren erhält Glas ein immer wieder anderes Erscheinungsbild. In einigen Bereichen – wie hier im Badbereich – setzen wir Glas von kompromissloser Reinheit ein, das als extraweiß oder auch als Optiwhite-Glas bezeichnet wird, und zwar extraweißes Glas mit glänzender Oberseite und weiß oder farbig hinterlackierter Unterseite.

Ab- und Überlaufsysteme

Geberit
Clou System

Geberit Sanitärprodukte für die Waschtische bei den hülsta-Badprogrammen sorgen für einen sicheren und zuverlässigen Betrieb sowie für ein ästhetisches Erscheinungsbild.

Das Ablaufsystem zeichnet sich dadurch aus, dass das Wasser bei drohendem Überlauf nicht durch einen zusätzlichen, sichtbaren Abfluss innerhalb des Waschbeckens abfließen muss. Eine ausgefeilte Technik macht es möglich, auf das unschöne Überlaufloch im Waschbecken zu verzichten und bietet eine deutlich freiere und optisch schönere Gestaltung des Waschbeckens.

Funktionsweise
Bei geöffnetem Beckenventil läuft das fließende Wasser ganz normal in die Abwasserleitung und passiert dabei den Geruchsverschluss. Möchte man das Becken mit Wasser füllen, betätigt man den Exzenterstopfen und sorgt für die sichere Verschließung des Beckens. Sobald das Wasser die Überlaufgrenze erreicht hat, läuft das nachfolgende Wasser über den Abfluss in den zweiteiligen Überlaufkanal und über den Geruchsverschluss in die Abwasserleitung. Möglich ist dies durch den Schwimmer, der sich auf dem Stopfen befindet. Dieser hebt sich beim Füllen des Waschbeckens an und verhindert ebenso so ein Zurückströmen des verschmutzen Wassers vom Überlaufrohr in das Waschbecken. Nach dem Prinzip der kommunizierenden Röhren (also oben offene und unten miteinander verbundene Gefäße) staut sich das Wasser gleichmäßig.

Ab- und Überlaufsysteme

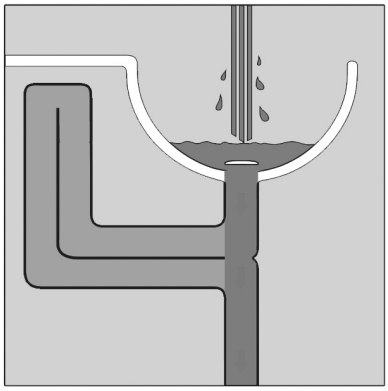

Geöffnetes Beckenventil
Das Wasser fließt direkt durch das Beckenventil über den Geruchsverschluss in die Abwasserleitung.

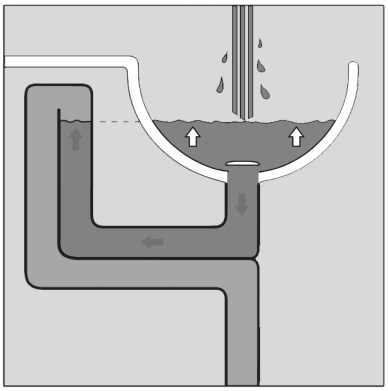

Geschlossenes Beckenventil
Durch die Betätigung des Exzenters verschließt der Stopfen das Beckenventil. Das Wasser wird in der Keramik sowie im Überlauf gleichmäßig nach dem Prinzip der kommunizierenden Röhren angestaut.

Füllstopp
Der patentierte Schwimmer, der sich auf dem Stopfen befindet, hebt sich beim Füllen an und verhindert so ein Zurückströmen des verschmutzten Wassers vom Überlaufrohr in den Waschtisch.

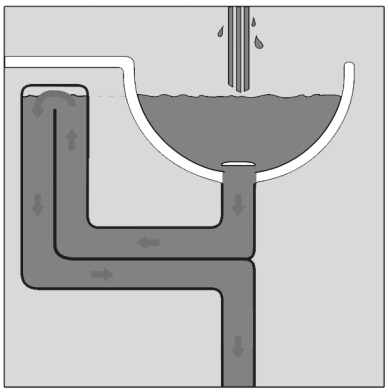

Überlaufsituation
Erreicht der Wasserstand die Überlaufkante des Überlaufkanals, fließt das nachkommende Wasser im zweigeteilten Überlaufkanal über den Geruchsverschluss in die Abwasserleitung. Das Öffnen des Beckenventils erfolgt durch das Betätigen des Exzenters. Das Wasser fließt ungehindert ab.

GENTIS BAD

Ausführungsübersichten

Ausführungen Korpus-Waschtisch und Rückwandpaneel Optiwhite-Glas, reinweiß hinterlackiert Optiwhite-Glas, grau hinterlackiert Optiwhite-Glas, seidengrau hinterlackiert Corian® reinweiß	**Ausführung Aufsatz-Waschtisch runde Form:** Keramik reinweiß **Ausführung Aufsatz-Waschtisch eckige Form:** Keramik reinweiß
Bitte geben Sie in der Bestellung unbedingt die gewünschte Ausführung des Korpus-Waschtisches und des Rückwandpaneels an!	Bitte geben Sie in der Bestellung unbedingt die gewünschte Form des Aufsatz-Waschtisches an!

Ausführungs-Nr.	Außenkorpus und Front der Waschtischunterschränke, Korpus der Spiegelschränke	Preisgruppe	Ausführungs-Nr.	Korpus und Front der Akzent-Hängeelemente, Paneel der Akzent-Systemregale	Ausführungs-Nr.	Ausführungen Keramik-Abdeckplatten
1058	Lack reinweiß	**I**	**2229**	Eiche Naturstamm	**2268**	Keramik calacatta
1685	Lack grau	**I**	**2423**	Eiche anthrazit Naturstamm	**2435**	Keramik weiß
2208	Lack seidengrau	**I**	**2230**	Kernnussbaum Naturstamm	**2262**	Keramik grau
2205	Hochglanzlack reinweiß	**II**				
1696	Hochglanzlack grau	**II**				
2200	Hochglanzlack seidengrau	**II**				

Der Innenkorpus der Waschtischunterschränke und des Auszugs für Elementabschluss ist in matt grau lackiert.

GENTIS BAD

VIELE OPTIONEN – EIN DESIGN

Individuell für jedes Bad. Das Design von Gentis macht die Kombination vieler Module möglich. Unterschränke mit Korpus-Waschtisch oder mit Aufsatz-Waschtisch. Dazu der passende Wandspiegel oder Spiegelschrank mit einer oder drei Türen. Auch die Akzent-Hängeelemente, die Akzent-Systemregale mit Ablage oder Handtuchhalter sind in mehreren Größen und unterschiedlichen Materialien erhältlich. Dank dieser Vielseitigkeit entsteht ein ganz individuelles Bad aus einem Guss.

01

Kombination aus dreitürigem Spiegelschrank mit Beleuchtung und lackiertem Unterschrank mit Korpus-Waschtisch.

02

Akzent-Hängeelement in drei Größen und drei Holzausführungen erhältlich.

03

Akzent-Systemregal in drei möglichen Holzausführungen und drei verschiedenen Längen mit Halterungen und Ablagen aus verchromtem Edelstahl.

01

02

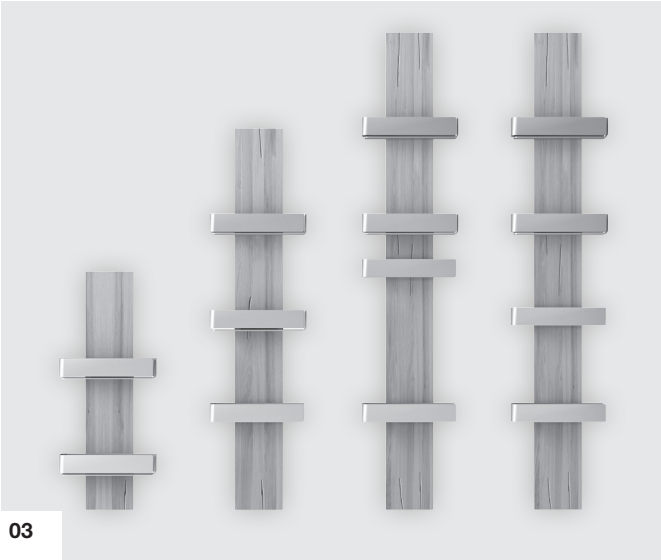

03

04

Aufsatz-Waschtische in rund oder eckig erhältlich.

05

Kombination mit flachem Unterschrankmodul und zwei Aufsatz-Waschtischen.

06

Unterschrankmodule in zwei verschiedenen Höhen und Waschtisch-Kombinationen.

07

Beleuchtete oder unbeleuchtete Wandspiegel und Spiegelschränke mit einer oder drei Türen.

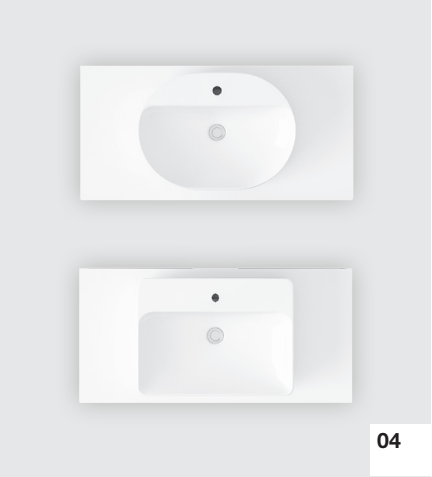

04

Alle Module sind mit Hinterleuchtung in Warm- und Kaltweiß erhältlich.

05

06

07

Weitere Kombinationen und Möglichkeiten finden Sie unter huelsta.com/gentis-bad

GENTIS Vorzugskombinationen mit Korpus-Waschtischen

Vorzugskombinationen sind preisreduzierte Zusammenstellungen, deren Preisvorteil an eine unveränderte Zusammenstellung gebunden ist.
Die Vorzugskombinationen können um eventuelles Zubehör ergänzt werden. Dieses wird gegen Aufpreis berechnet.

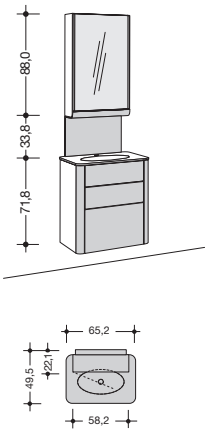

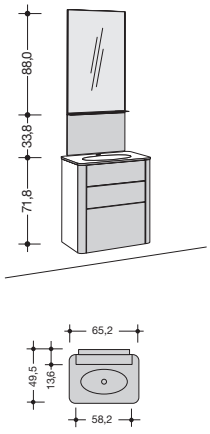

	Waschtisch aus Optiwhite-Glas	Waschtisch aus Corian®	Waschtisch aus Optiwhite-Glas	Waschtisch aus Corian®
wie Abb. spiegelb.	**995001** **995101**	**996001** **996101**	**995002**	**996002**
Preisgr.				
I	-	-	-	-
II	-	-	-	-

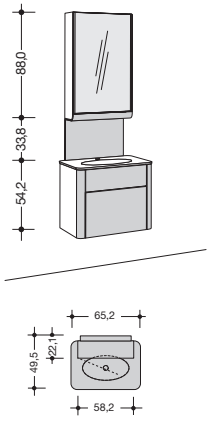

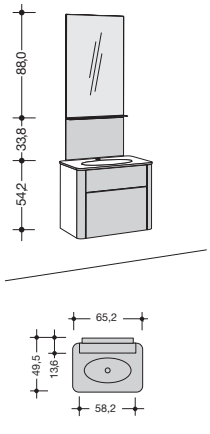

	Waschtisch aus Optiwhite-Glas	Waschtisch aus Corian®	Waschtisch aus Optiwhite-Glas	Waschtisch aus Corian®
wie Abb. spiegelb.	**995003** **995103**	**996003** **996103**	**995004**	**996004**
Preisgr.				
I	-	-	-	-
II	-	-	-	-

Vorzugskombinationen mit Korpus-Waschtischen

Vorzugskombinationen sind preisreduzierte Zusammenstellungen, deren Preisvorteil an eine unveränderte Zusammenstellung gebunden ist.
Die Vorzugskombinationen können um eventuelles Zubehör ergänzt werden. Dieses wird gegen Aufpreis berechnet.

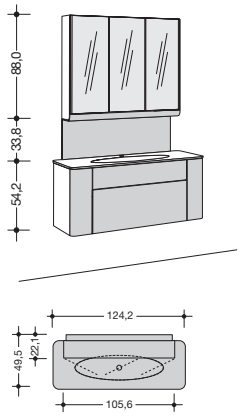

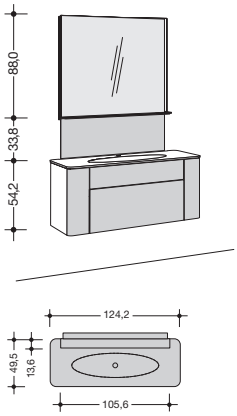

	Waschtisch aus Optiwhite-Glas	Waschtisch aus Corian®	Waschtisch aus Optiwhite-Glas	Waschtisch aus Corian®
	995005	**996005**	**995006**	**996006**
Preisgr.				
I	-	-	-	-
II	-	-	-	-

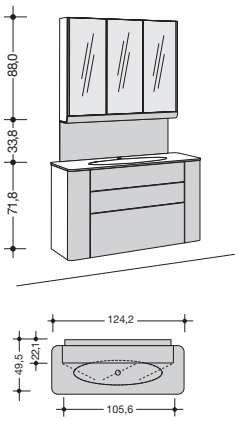

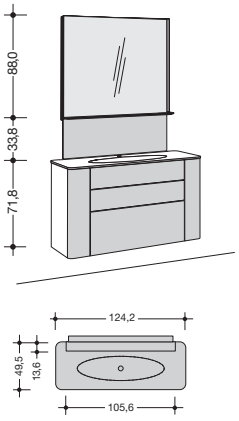

	Waschtisch aus Optiwhite-Glas	Waschtisch aus Corian®	Waschtisch aus Optiwhite-Glas	Waschtisch aus Corian®
	995007	**996007**	**995008**	**996008**
Preisgr.				
I	-	-	-	-
II	-	-	-	-

GENTIS Vorschlagskombinationen mit Korpus-Waschtischen

Als Alternative zu einer individuellen Planung aus dem Gesamtprogramm besteht die Möglichkeit, unter gestalteten Vorschlagskombinationen auszuwählen. Diese erleichtern die Planung. Die Vorschlagskombinationen können um eventuelles Zubehör ergänzt werden. Dieses wird gegen Aufpreis berechnet.

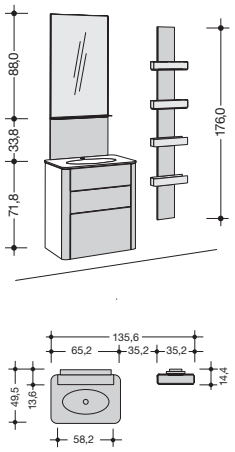

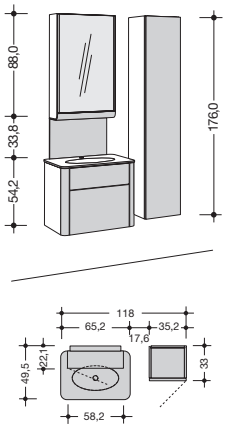

	Waschtisch aus Optiwhite-Glas	Waschtisch aus Corian®	Waschtisch aus Optiwhite-Glas	Waschtisch aus Corian®
wie Abb. spiegelb.	**985001**	**986001**	**985002** **985102**	**986002** **986102**
Preisgr.				
I	-	-	-	-
II	-	-	-	-

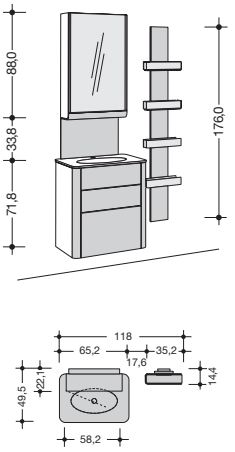

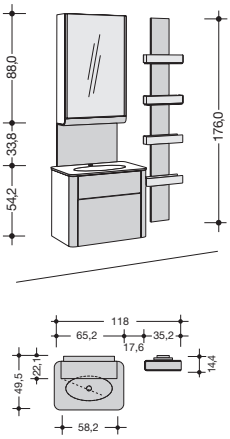

	Waschtisch aus Optiwhite-Glas	Waschtisch aus Corian®	Waschtisch aus Optiwhite-Glas	Waschtisch aus Corian®
wie Abb. spiegelb.	**985003** **985103**	**986003** **986103**	**985004** **985104**	**986004** **986104**
Preisgr.				
I	-	-	-	-
II	-	-	-	-

Vorschlagskombinationen mit Korpus-Waschtischen

Als Alternative zu einer individuellen Planung aus dem Gesamtprogramm besteht die Möglichkeit, unter gestalteten Vorschlagskombinationen auszuwählen. Diese erleichtern die Planung. Die Vorschlagskombinationen können um eventuelles Zubehör ergänzt werden. Dieses wird gegen Aufpreis berechnet.

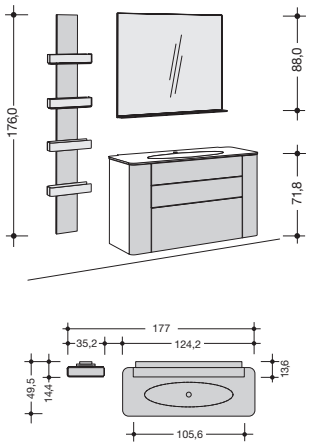

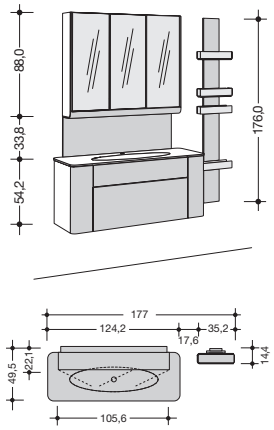

	Waschtisch aus Optiwhite-Glas	Waschtisch aus Corian®	Waschtisch aus Optiwhite-Glas	Waschtisch aus Corian®
	985007	**986007**	**985008**	**986008**
Preisgr.				
I	-	-	-	-
II	-	-	-	-

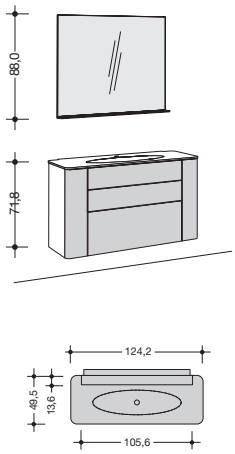

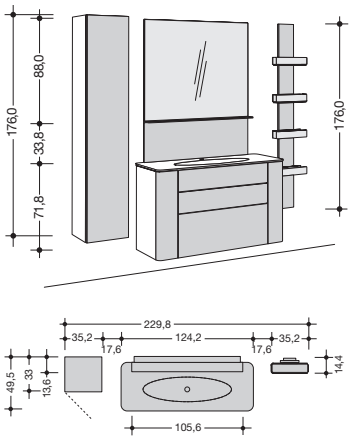

	Waschtisch aus Optiwhite-Glas	Waschtisch aus Corian®	Waschtisch aus Optiwhite-Glas	Waschtisch aus Corian®
wie Abb. spiegelb.	**985009**	**986009**	**985012** **985112**	**986012** **986112**
Preisgr.				
I	-	-	-	-
II	-	-	-	-

Für die Schaltung der LED-Beleuchtung ist eine Funkfernbedienung zwingend erforderlich (gegen Mehrpreis).

GENTIS Korpus-Waschtische

Waschtischunterschränke inkl. Korpus-Waschtischen 54,2 bzw. 71,8 cm hoch Gesamttiefe: 49,5 cm Korpus-Waschtisch wahlweise aus Optiwhite-Glas oder Corian® **Breite 65,2 cm:** Elemente 52,8 cm breit mit 6,0 cm starken seitlichen Blenden (Blenden nicht nutzbar) **Breite 124,2 cm:** Elemente 88,0 cm breit mit 17,6 cm breiten seitlichen Elementabschlüssen; Elementabschlüsse wahlweise mit Auszug und/oder Tür gegen Mehrpreis lieferbar. zur Wandmontage auf 90,0 cm Höhe (Oberkante Waschtisch)		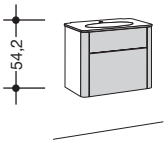		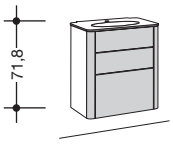	
		65,2 cm breit		65,2 cm breit	
		1 Waschtisch; 1 feste Blende; 1 Schublade; links und rechts je 6,0 cm breite Blenden		1 Waschtisch; 1 feste Blende; 2 Schubladen; links und rechts je 6,0 cm breite Blende	
		Waschtisch aus Optiwhite-Glas	Waschtisch aus Corian®	Waschtisch aus Optiwhite-Glas	Waschtisch aus Corian®
		3611	**3621**	**4611**	**4621**
	Preisgr. **I** **II**	- -	- -	- -	- -
Dieses Produkt enthält eine Lichtquelle der Energieeffizienzklasse E. 12 V.					
LED-Beleuchtung für Funktionsrahmen		10,2 W	**354** -	12,3 W	**454** -
Auszug für Elementabschluss wahlweise links **(L)** und/oder rechts **(R)**					
Drehtür für Elementabschluss wahlweise links **(L)** und/oder rechts **(R)**					

Rückwandpaneele

Rückwandpaneele 33,8 cm hoch; 4,5 cm stark; zur Wandmontage zwischen Waschtischunterschrank und Wandspiegel bzw. Spiegelschrank Rückwandpaneele müssen grundsätzlich in der gleichen Ausführung wie die Waschtische gewählt werden.		52,8 cm breit (für 65,2 cm Breite)	105,6 cm breit (für 124,2 cm Breite)
		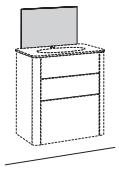	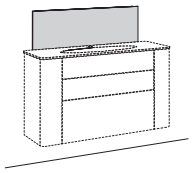
	aus Optiwhite-Glas aus Corian®	**2528** - -	**21056** - -
Dieses Produkt enthält eine Lichtquelle der Energieeffizienzklasse E. 12 V.			
LED-Beleuchtung für Rückwandpaneele	5,1 W	**254** -	**214** -

Wandspiegel

Wandspiegel 88,0 cm hoch; 13,6 cm stark; inkl. 8,8 cm tiefer Ablagefläche aus Klarglas Wandspiegel auf 3,0 cm starker, grau-lackierter Trägerplatte zur freien Wandmontage		52,8 cm breit (für 65,2 cm Breite)	105,6 cm breit (für 124,2 cm Breite)
Dieses Produkt enthält eine Lichtquelle der Energieeffizienzklasse G. 12 V.		**5528** -	**5105** -
LED-Beleuchtung für Wandspiegel	13,3 W	**55284** -	**51054** -
LED-Aufbauleuchte	12,0 W	**394** -	**394** -

GENTIS Korpus-Waschtische

		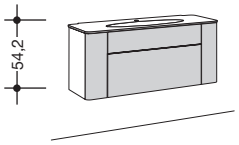 124,2 cm breit		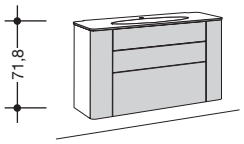 124,2 cm breit	
		1 Waschtisch; 1 feste Blende; 1 Schublade; links und rechts je 17,6 cm breiter Elementabschluss		1 Waschtisch; 1 feste Blende; 2 Schubladen; links und rechts je 17,6 cm breiter Elementabschluss	
		Waschtisch aus Optiwhite-Glas	Waschtisch aus Corian®	Waschtisch aus Optiwhite-Glas	Waschtisch aus Corian®
	Preisgr.	**31211**	**31221**	**41211**	**41221**
	I	-	-	-	-
	II	-	-	-	-
		384		**484**	
		12,3 W		15,6 W	
		-		-	
		391 L	**392 R**	**491 L**	**492 R**
		-	-	-	-
		381 L	**382 R**	**481 L**	**482 R**
		-	-	-	-

Spiegelschränke

Spiegelschränke 88,0 cm hoch; 22,1 cm tief inkl. 2 Steckdosen zur freien Wandmontage		**L** 52,8 cm breit	mittlere Tür rechts angeschlagen 105,6 cm breit
	Preisgr.	**55281 L** **55282 R**	**51051**
Dieses Produkt enthält eine Lichtquelle der Energieeffizienzklasse G. 12 V.	**I**	-	-
	II	-	-
LED-Beleuchtung (rückseitig) für Spiegelschrank	13,3 W	**55285** -	**51055** -
LED-Beleuchtung (frontseitig) für Spiegelschrank	15,4 W	**55286** -	**51056** -
LED-Aufbauleuchte	12,0 W	**394** -	**394** -
Innenspiegel		**552** -	**510** -

L/R = Türanschlag links/rechts

GENTIS Vorzugskombinationen mit Aufsatz-Waschtischen

Vorzugskombinationen sind preisreduzierte Zusammenstellungen, deren Preisvorteil an eine unveränderte Zusammenstellung gebunden ist.
Die Vorzugskombinationen können um eventuelles Zubehör ergänzt werden. Dieses wird gegen Aufpreis berechnet.

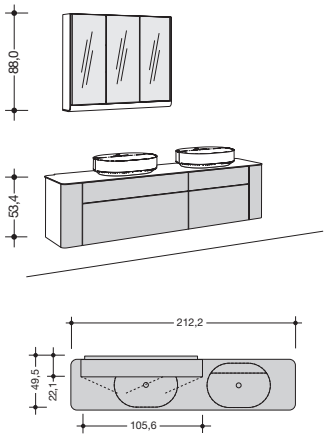

Abb.: mit 2 Waschtischen

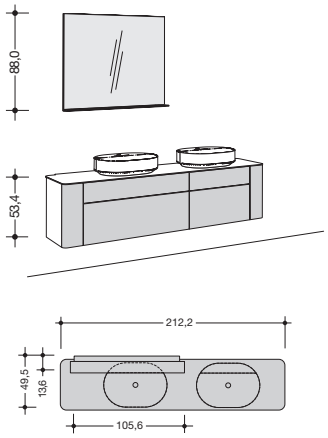

Abb.: mit 2 Waschtischen

	1 Waschtisch (links)	2 Waschtische	1 Waschtisch (rechts)	1 Waschtisch (links)	2 Waschtische	1 Waschtisch (rechts)
wie Abb. spiegelb.	**995009** **995109**	**996009** **996109**	**997009** **997109**	**995010** **995110**	**996010** **996110**	**997010** **997110**
Preisgr.						
I	-	-	-	-	-	-
II	-	-	-	-	-	-

Vorschlagskombinationen mit Aufsatz-Waschtischen

Als Alternative zu einer individuellen Planung aus dem Gesamtprogramm besteht die Möglichkeit, unter gestalteten Vorschlagskombinationen auszuwählen. Diese erleichtern die Planung. Die Vorschlagskombinationen können um eventuelles Zubehör ergänzt werden. Dieses wird gegen Aufpreis berechnet.

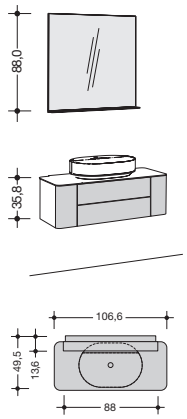

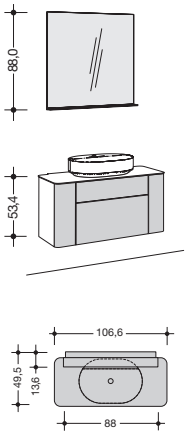

	1 Waschtisch	1 Waschtisch
	985013	**985014**
Preisgr.		
I	-	-
II	-	-

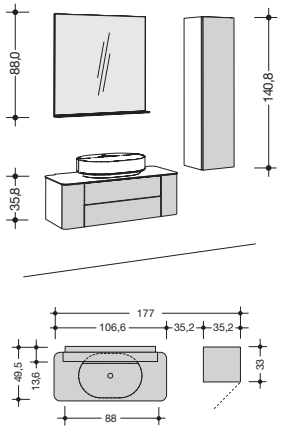

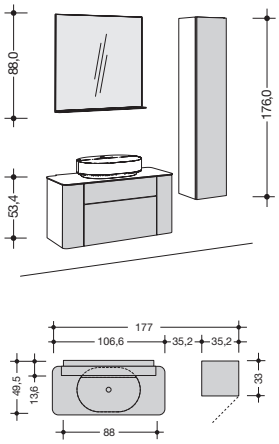

	1 Waschtisch	1 Waschtisch
wie Abb. spiegelb.	**985015** **985115**	**985016** **985116**
Preisgr.		
I	-	-
II	-	-

GENTIS Vorschlagskombinationen mit Aufsatz-Waschtischen

Als Alternative zu einer individuellen Planung aus dem Gesamtprogramm besteht die Möglichkeit, unter gestalteten Vorschlagskombinationen auszuwählen. Diese erleichtern die Planung. Die Vorschlagskombinationen können um eventuelles Zubehör ergänzt werden. Dieses wird gegen Aufpreis berechnet.

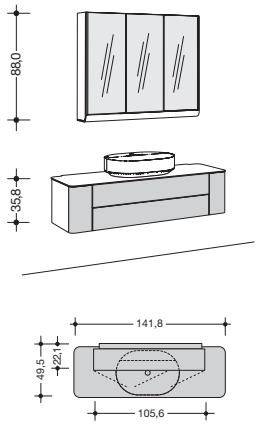

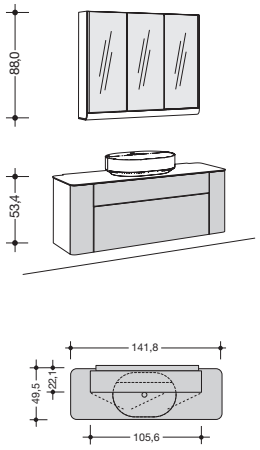

	1 Waschtisch	1 Waschtisch
	985017	**985018**
Preisgr.		
I	-	-
II	-	-

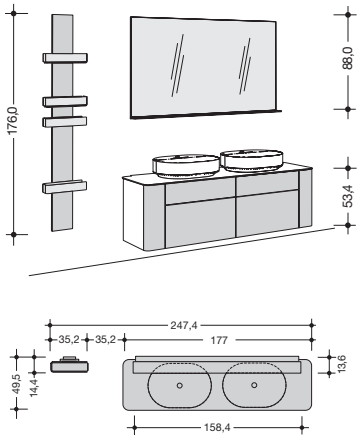

Abb.: mit 2 Waschtischen

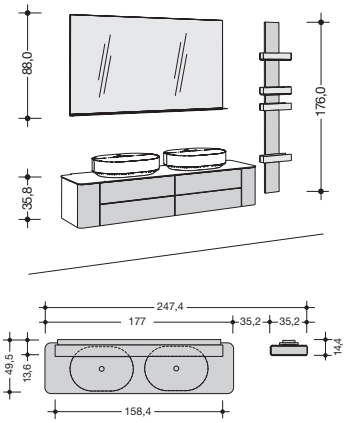

Abb.: mit 2 Waschtischen

	1 Waschtisch (links)	2 Waschtische	1 Waschtisch (rechts)	1 Waschtisch (links)	2 Waschtische	1 Waschtisch (rechts)
	985019	**986019**	**987019**	**985020**	**986020**	**987020**
Preisgr.						
I	-	-	-	-	-	-
II	-	-	-	-	-	-

Vorschlagskombinationen mit Aufsatz-Waschtischen

Als Alternative zu einer individuellen Planung aus dem Gesamtprogramm besteht die Möglichkeit, unter gestalteten Vorschlagskombinationen auszuwählen. Diese erleichtern die Planung. Die Vorschlagskombinationen können um eventuelles Zubehör ergänzt werden. Dieses wird gegen Aufpreis berechnet.

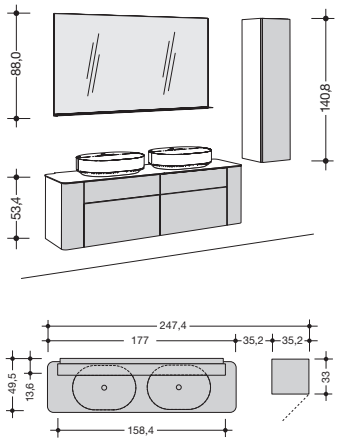

Abb.: mit 2 Waschtischen

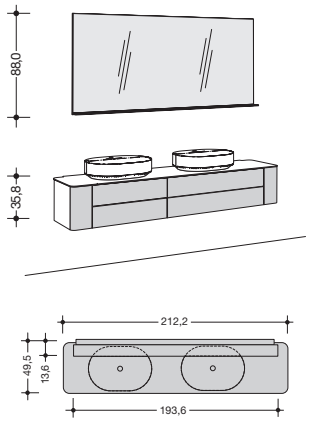

Abb.: mit 2 Waschtischen

	1 Waschtisch (links)	2 Waschtische	1 Waschtisch (rechts)	1 Waschtisch (links)	2 Waschtische	1 Waschtisch (rechts)
wie Abb. spiegelb.	**985021** **985121**	**986021** **986121**	**987021** **987121**	**985022** **985122**	**986022** **986122**	**987022** **987122**
Preisgr.						
I	-	-	-	-	-	-
II	-	-	-	-	-	-

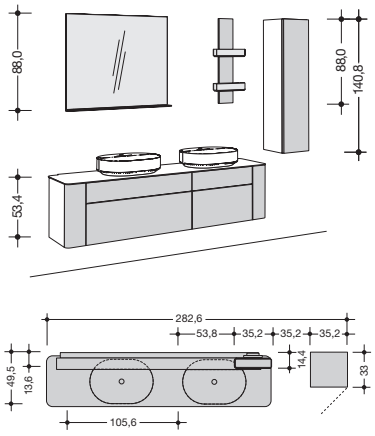

Abb.: mit 2 Waschtischen

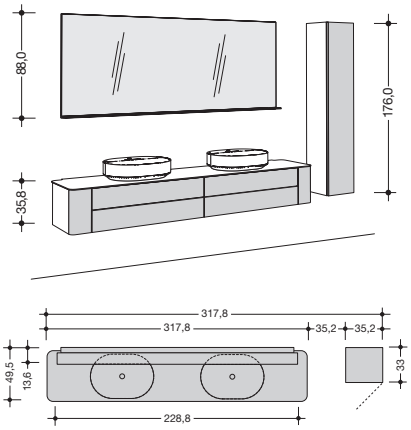

Abb.: mit 2 Waschtischen

	1 Waschtisch (links)	2 Waschtische	1 Waschtisch (rechts)	1 Waschtisch (links)	2 Waschtische	1 Waschtisch (rechts)
wie Abb. spiegelb.	**985023** **985123**	**986023** **986123**	**987023** **987123**	**985024** **985124**	**986024** **986124**	**987024** **987124**
Preisgr.						
I	-	-	-	-	-	-
II	-	-	-	-	-	-

Aufsatz-Waschtische

mit 2 Raster Waschtischunterschränken

Für die Schaltung der LED-Beleuchtung ist eine Funkfernbedienung zwingend erforderlich (gegen Mehrpreis).

2 Raster Waschtischunterschränke inkl. Aufsatz-Waschtischen 50,2 cm hoch Gesamttiefe: 49,5 cm Aufsatz-Waschtisch aus Keramik reinweiß, 60,0 cm breit, 40,0 cm tief Alle Elemente inkl. 17,6 cm breiten seitlichen Elementabschlüssen; Elementabschlüsse wahlweise mit Auszug und/oder Tür gegen Mehrpreis lieferbar. zur Wandmontage auf 90,0 cm Höhe (Oberkante Waschtisch)		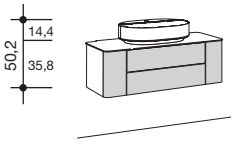		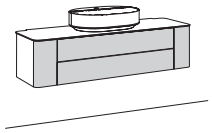	
		106,6 cm breit		141,8 cm breit	
		1 Waschtisch; 2 Schubladen		1 Waschtisch; 2 Schubladen	
	Preisgr.	**21021**		**21421**	
	I	-		-	
Dieses Produkt enthält eine Lichtquelle der Energieeffizienzklasse E. 12 V.	**II**	-		-	
		11,5 W **274**		14,4 W **2104**	
LED-Beleuchtung für Funktionsrahmen		-		-	
Auszug für Elementabschluss wahlweise links **(L)** und/oder rechts **(R)**		**291 L** -	**292 R** -	**291 L** -	**292 R** -
Drehtür für Elementabschluss wahlweise links **(L)** und/oder rechts **(R)**		**281 L** -	**282 R** -	**281 L** -	**282 R** -

Aufsatz-Waschtische

mit 3 Raster Waschtischunterschränken

3 Raster Waschtischunterschränke inkl. Aufsatz-Waschtischen 67,8 cm hoch Gesamttiefe: 49,5 cm Aufsatz-Waschtisch aus Keramik reinweiß, 60,0 cm breit, 40,0 cm tief Alle Elemente inkl. 17,6 cm breiten seitlichen Elementabschlüssen; Elementabschlüsse wahlweise mit Auszug und/oder Tür gegen Mehrpreis lieferbar. zur Wandmontage auf 90,0 cm Höhe (Oberkante Waschtisch)		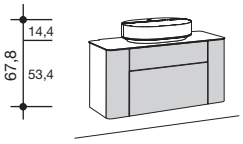		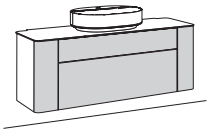	
		106,6 cm breit		141,8 cm breit	
		1 Waschtisch; 2 Schubladen		1 Waschtisch; 2 Schubladen	
	Preisgr.	**31021**		**31421**	
	I	-		-	
Dieses Produkt enthält eine Lichtquelle der Energieeffizienzklasse E. 12 V.	**II**	-		-	
		14,3 W **374**		17,2 W **3104**	
LED-Beleuchtung für Funktionsrahmen		-		-	
Auszug für Elementabschluss wahlweise links **(L)** und/oder rechts **(R)**		**391 L** -	**392 R** -	**391 L** -	**392 R** -
Drehtür für Elementabschluss wahlweise links **(L)** und/oder rechts **(R)**		**381 L** -	**382 R** -	**381 L** -	**382 R** -

Wandspiegel

Wandspiegel 88,0 cm hoch; 13,6 cm stark; inkl. 8,8 cm tiefer Ablagefläche aus Klarglas Wandspiegel auf 3,0 cm starker, grau-lackierter Trägerplatte zur freien Wandmontage		88,0 cm breit (für 106,6 cm Breite)	123,2 cm breit (für 141,8 cm Breite)
		5880 -	**5123** -
Dieses Produkt enthält eine Lichtquelle der Energieeffizienzklasse G. 12 V.			
LED-Beleuchtung für Wandspiegel	13,3 W	**58804** -	**51234** -
LED-Aufbauleuchte	12,0 W	**394** -	**394** -

Aufsatz-Waschtische

mit 2 Raster Waschtischunterschränken

Montagehinweise für Hängeelemente: Beachten Sie bitte hierzu unbedingt die Informationen und Hinweise im Kapitel „Wandbeschaffenheit"! 3 4

Weiteres Zubehör: siehe Seite **24-25**

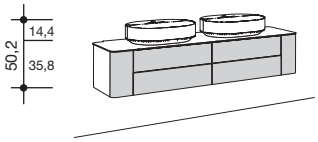

Abb.: mit 2 Waschtischen

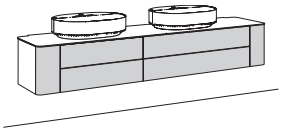

Abb.: mit 2 Waschtischen

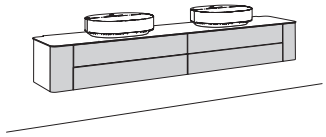

Abb.: mit 2 Waschtischen

	177,0 cm breit			212,2 cm breit			247,4 cm breit		
Waschtisch-unterschrank:	1 Waschtisch (links); 4 Schub-laden	2 Waschtische; 4 Schubladen	1 Waschtisch (rechts); 4 Schub-laden	1 Waschtisch (links); 4 Schub-laden	2 Waschtische; 4 Schubladen	1 Waschtisch (rechts); 4 Schub-laden	1 Waschtisch (links); 4 Schub-laden	2 Waschtische; 4 Schubladen	1 Waschtisch (rechts); 4 Schub-laden
wie Abb. spiegelb.	**21721**	**21722**	**21723**	**221211** **221212**	**221221** **221222**	**221231** **221232**	**22421**	**22422**	**22423**
Preisgr.									
I	-	-	-	-	-	-	-	-	-
II	-	-	-	-	-	-	-	-	-
	13,7 W **2144** -			16,4 W **2174** -			19,1 W **2214** -		
	291 L -	**292 R** -		**291 L** -	**292 R** -		**291 L** -	**292 R** -	
	281 L -	**282 R** -		**281 L** -	**282 R** -		**281 L** -	**282 R** -	

Aufsatz-Waschtische

mit 3 Raster Waschtischunterschränken

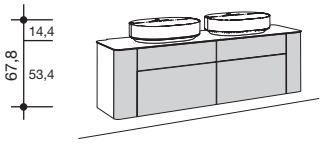

Abb.: mit 2 Waschtischen

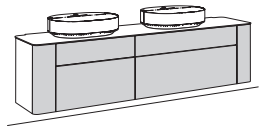

Abb.: mit 2 Waschtischen

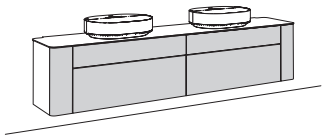

Abb.: mit 2 Waschtischen

	177,0 cm breit			212,2 cm breit			247,4 cm breit		
Waschtisch-unterschrank:	1 Waschtisch (links); 4 Schub-laden	2 Waschtische; 4 Schubladen	1 Waschtisch (rechts); 4 Schub-laden	1 Waschtisch (links); 4 Schub-laden	2 Waschtische; 4 Schubladen	1 Waschtisch (rechts); 4 Schub-laden	1 Waschtisch (links); 4 Schub-laden	2 Waschtische; 4 Schubladen	1 Waschtisch (rechts); 4 Schub-laden
wie Abb. spiegelb.	**31721**	**31722**	**31723**	**321211** **321212**	**321221** **321222**	**321231** **321232**	**32421**	**32422**	**32423**
Preisgr.									
I	-	-	-	-	-	-	-	-	-
II	-	-	-	-	-	-	-	-	-
	16,4 W **3144** -			19,1 W **3174** -			21,8 W **3214** -		
	391 L -	**392 R** -		**391 L** -	**392 R** -		**391 L** -	**392 R** -	
	381 L -	**382 R** -		**381 L** -	**382 R** -		**381 L** -	**382 R** -	

Wandspiegel

	158,4 cm breit (für 177,0 cm Breite)	193,6 cm breit (für 212,2 cm Breite)	228,8 cm breit (für 247,4 cm Breite)
	5158 -	**5193** -	**5228** -
13,3 W	**51584** -	**51934** -	**52284** -
12,0 W	**394** -	**394** -	**394** -

Für die Schaltung der LED-Beleuchtung ist eine Funkfernbedienung zwingend erforderlich (gegen Mehrpreis).

GENTIS Akzent-Hängeelemente

Akzent-Hängeelemente 105,6; 140,8 bzw. 176,0 cm hoch; 33,0 cm tief zur freien Wandmontage		mit 2 Holz-Einlegeböden	mit 3 Holz-Einlegeböden	mit 4 Holz-Einlegeböden
		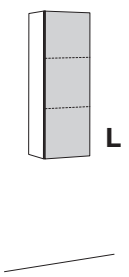	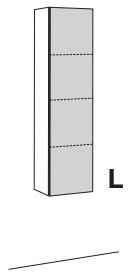	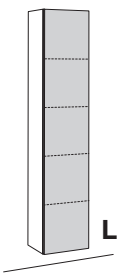
		35,2 cm breit	35,2 cm breit	35,2 cm breit
		6311 L **6312 R** -	**8311 L** **8312 R** -	**10311 L** **10312 R** -
Funktionsrahmen für Wandmontage Max. Belastung: 20 kg		**636** -	**836** -	**1036** -
LED-Beleuchtung für Funktionsrahmen Dieses Produkt enthält eine Lichtquelle der Energieeffizienzklasse E. 12 V.		19,5 W **634** -	22,5 W **834** -	27,5 W **1034** -
Glas-Auflageboden (zum Auflegen auf die standardmäßig integrierten Holzeinlegeböden im Akzentelement)		**334** -	**334** -	**334** -

Akzent-Systemregale

Akzent-Systemregale 88,0; 140,8 bzw. 176,0 cm hoch; 14,4 cm tief inkl. Handtuchhalter/Ablagefächern in Chrom hochglänzend zur freien Wandmontage Max. Belastung: 5 kg pro Handtuchhalter/Ablagefach					
		35,2 cm breit	35,2 cm breit	35,2 cm breit	35,2 cm breit
		5309 -	**8309** -	**10309** -	**10319** -
Dieses Produkt enthält eine Lichtquelle der Energieeffizienzklasse G. 12 V. **LED-Beleuchtung für Akzent-Systemregal**		13,7 W **53094** -	22,0 W **83094** -	27,5 W **103094** -	27,5 W **103194** -

Inneneinteilung für Schubladen

Inneneinteilung für Schubladen Inneneinteilungen in matt grau, bestehend aus einem äußeren Metallrahmen und einer Kunststoffunterteilung; Kunststoffunterteilung inkl. Magnet zur freien Anordnung im Metallrahmen Die 11,1 cm hohen Inneneinteilungen können ausschließlich in 2 Raster hohe Schubladen eingeplant werden.				
		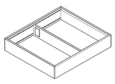	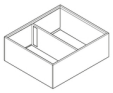	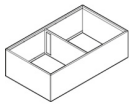
	H x B x T:	5,1 x 27 x 24,2	11,1 x 27 x 24,2	11,1 x 37 x 21,8
		861 -	**862** -	**863** -

L/R = Türanschlag links/rechts

Montagehinweise für Hängeelemente:
Beachten Sie bitte hierzu unbedingt die Informationen und Hinweise im Kapitel „Wandbeschaffenheit“! 3 4

Wandspiegel 88,0 cm hoch; 13,6 cm stark; inkl. 8,8 cm tiefer Ablagefläche aus Klarglas Wandspiegel auf 3,0 cm starker, grau-lackierter Trägerplatte zur freien Wandmontage					
		52,8 cm breit	88,0 cm breit	105,6 cm breit	123,2 cm breit
		5528 -	**5880** -	**5105** -	**5123** -
Dieses Produkt enthält eine Lichtquelle der Energieeffizienzklasse G. 12 V.					
LED-Beleuchtung für Wandspiegel	13,3 W	**55284** -	**58804** -	**51054** -	**51234** -
LED-Aufbauleuchte	12,0 W	**394** -	**394** -	**394** -	**394** -

Wandspiegel 88,0 cm hoch; 13,6 cm stark; inkl. 8,8 cm tiefer Ablagefläche aus Klarglas Wandspiegel auf 3,0 cm starker, grau-lackierter Trägerplatte zur freien Wandmontage				
		158,4 cm breit	193,6 cm breit	228,8 cm breit
		5158 -	**5193** -	**5228** -
Dieses Produkt enthält eine Lichtquelle der Energieeffizienzklasse G. 12 V.				
LED-Beleuchtung für Wandspiegel	13,3 W	**51584** -	**51934** -	**52284** -
LED-Aufbauleuchte	12,0 W	**394** -	**394** -	**394** -

Spiegelschränke

Spiegelschränke 88,0 cm hoch; 22,1 cm tief inkl. 2 Steckdosen zur freien Wandmontage		L	mittlere Tür rechts angeschlagen
		52,8 cm breit	105,6 cm breit
	Preisgr.	**55281 L** **55282 R**	**51051**
Dieses Produkt enthält eine Lichtquelle der Energieeffizienzklasse G. 12 V.	**I** **II**	- -	- -
LED-Beleuchtung (rückseitig) für Spiegelschrank	13,3 W	**55285** -	**51055** -
LED-Beleuchtung (frontseitig) für Spiegelschrank	15,4 W	**55286** -	**51056** -
LED-Aufbauleuchte	12,0 W	**394** -	**394** -
Innenspiegel		**552** -	**510** -

Funkfernbedienung mit Farbtemperaturwechsel

Für die Schaltung der LED-Beleuchtung ist eine 4-Kanal Funkfernbedienung zwingend erforderlich. Mit jedem der 4 Kanäle können mehrere Leuchten ein- und ausgeschaltet werden. Alle 4 Kanäle sind separat über Tastendruck dimmbar. Die Farbtemperatur aller 4 Kanäle ist von kaltweiß (ca. 6500 Kelvin = Grundeinstellung der LED-Leuchten) auf warmweiß (ca. 2700 Kelvin) stufenlos einstellbar. Des Weiteren besteht die Möglichkeit, mit den Tasten „Alles an“ bzw. „Alles aus“ alle Kanäle gleichzeitig an- bzw. auszuschalten. Bis zu 4 Sender können beliebig viele Empfänger ansteuern. Die Funkfernbedienung besteht aus einem Sender und einem Empfänger. Werden aufgrund der Möbelplanung mehrere Empfänger benötigt, werden diese und entsprechende Kabel werkseitig zugesteuert (ohne Mehrpreis).

2119 -

L/R = Türanschlag links/rechts

Die hier abgebildeten Maßskizzen dienen zur maßlichen Orientierung für Anschluss und Installation.

Korpus-Waschtisch

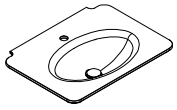

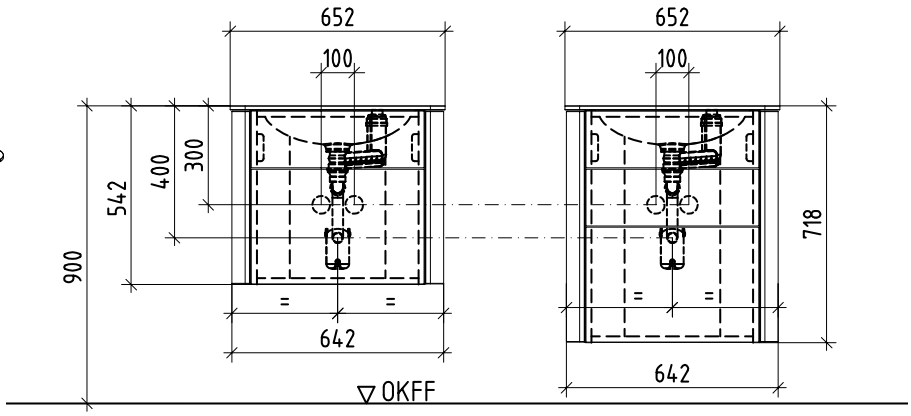

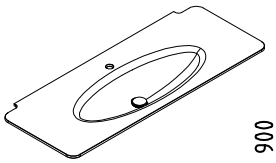

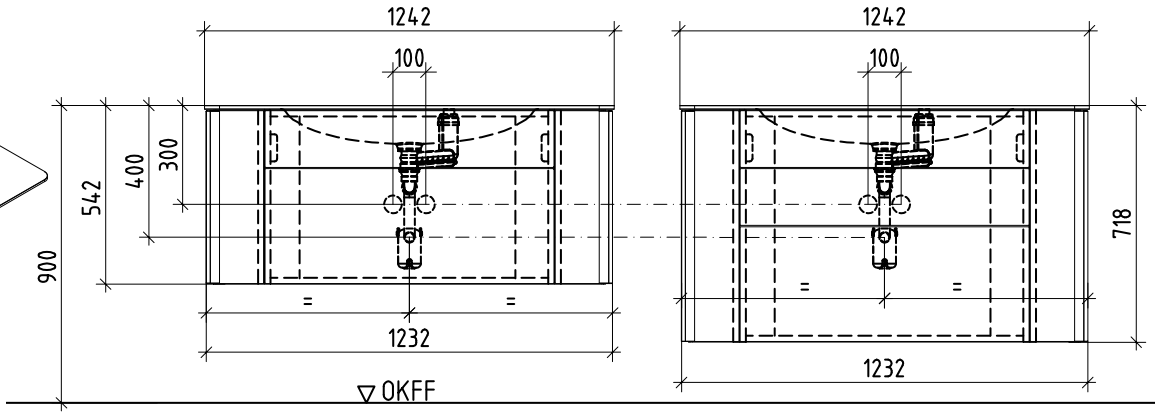

Aufsatz-Waschtisch

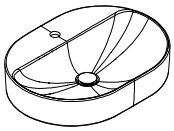

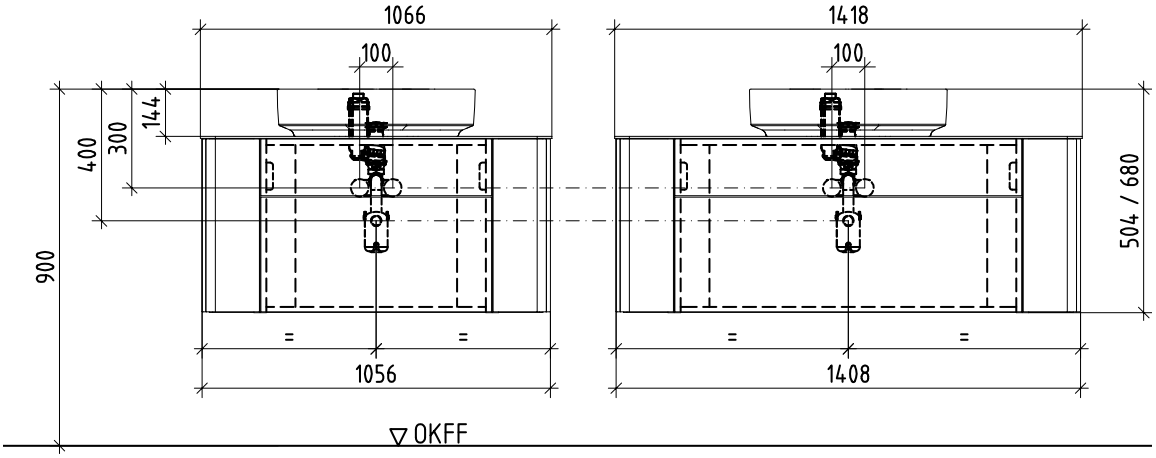

Die hier abgebildeten Maßskizzen dienen zur maßlichen Orientierung für Anschluss und Installation.

Aufsatz-Waschtisch

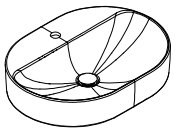

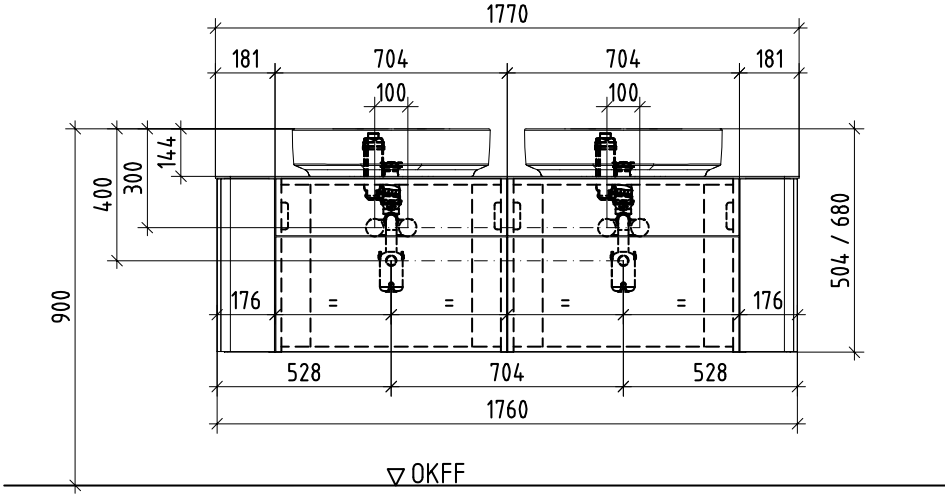

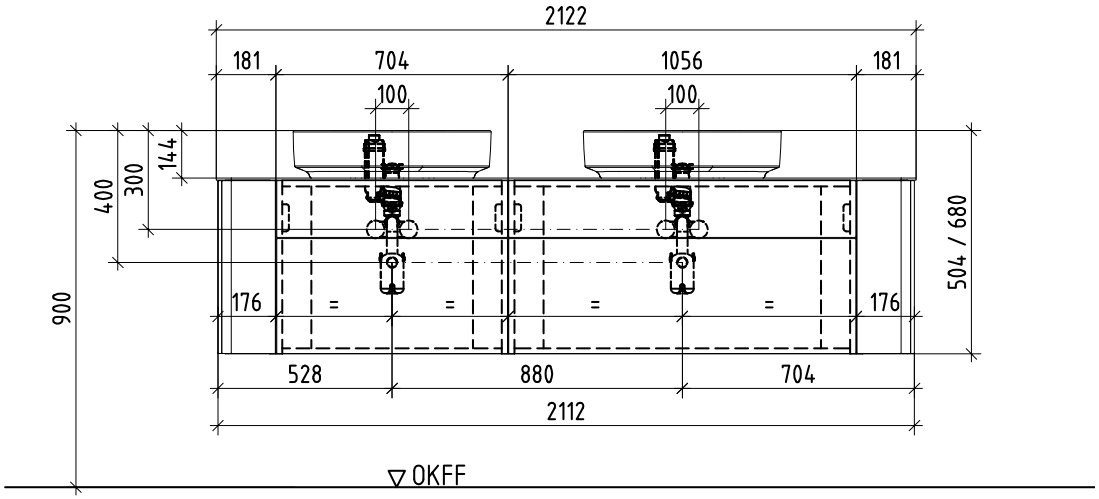

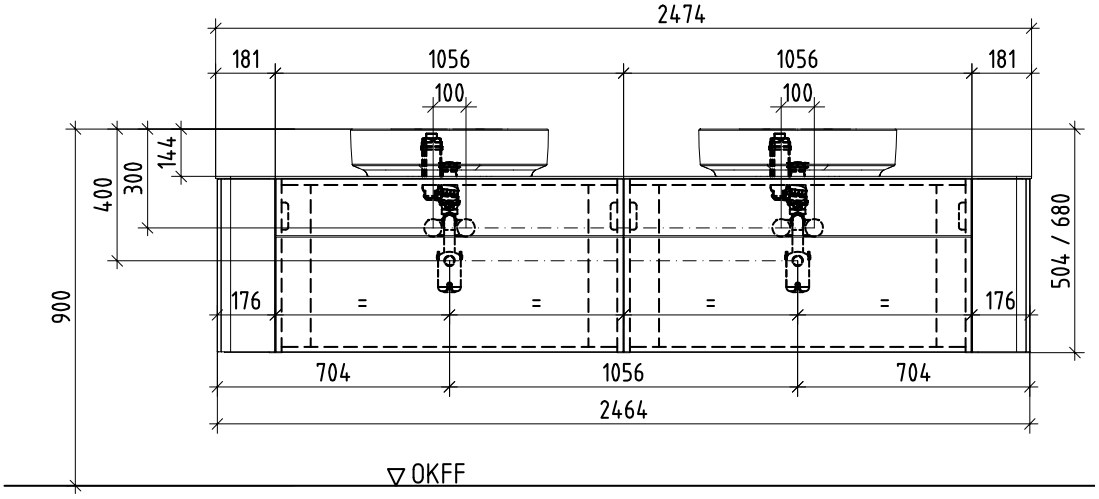

Die hier abgebildeten Maßskizzen dienen zur maßlichen Orientierung für Anschluss und Installation.

Wandspiegel

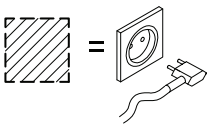

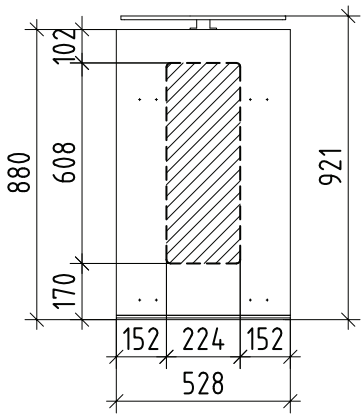

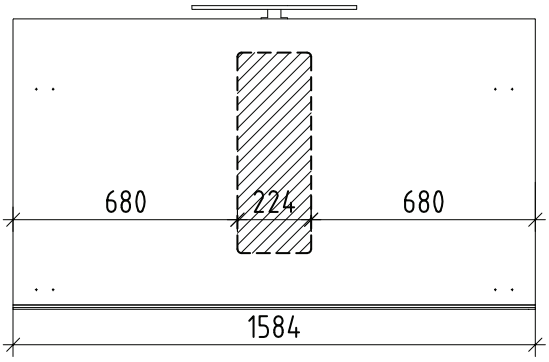

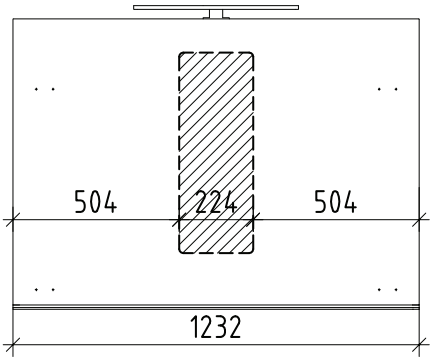

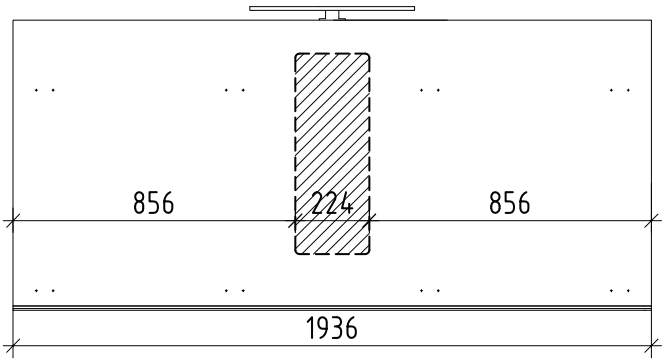

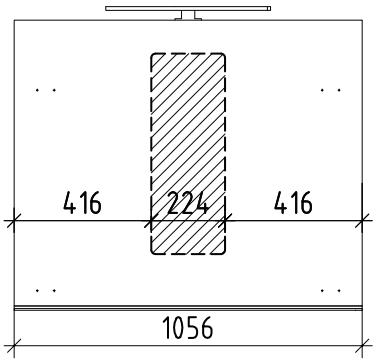

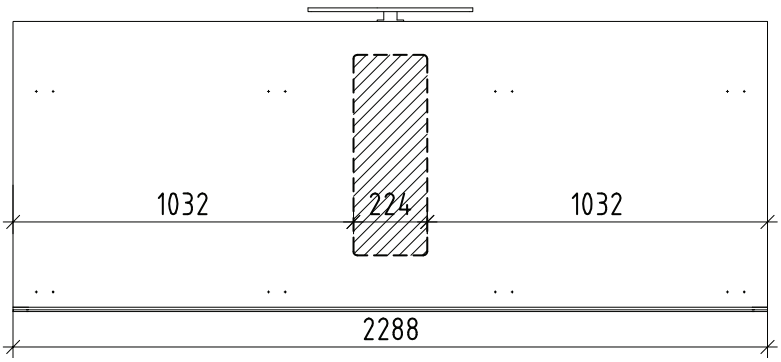

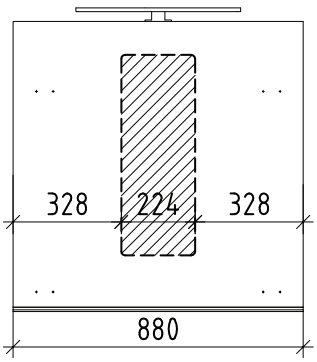

Die hier abgebildeten Maßskizzen dienen zur maßlichen Orientierung für Anschluss und Installation.

Spiegelschrank

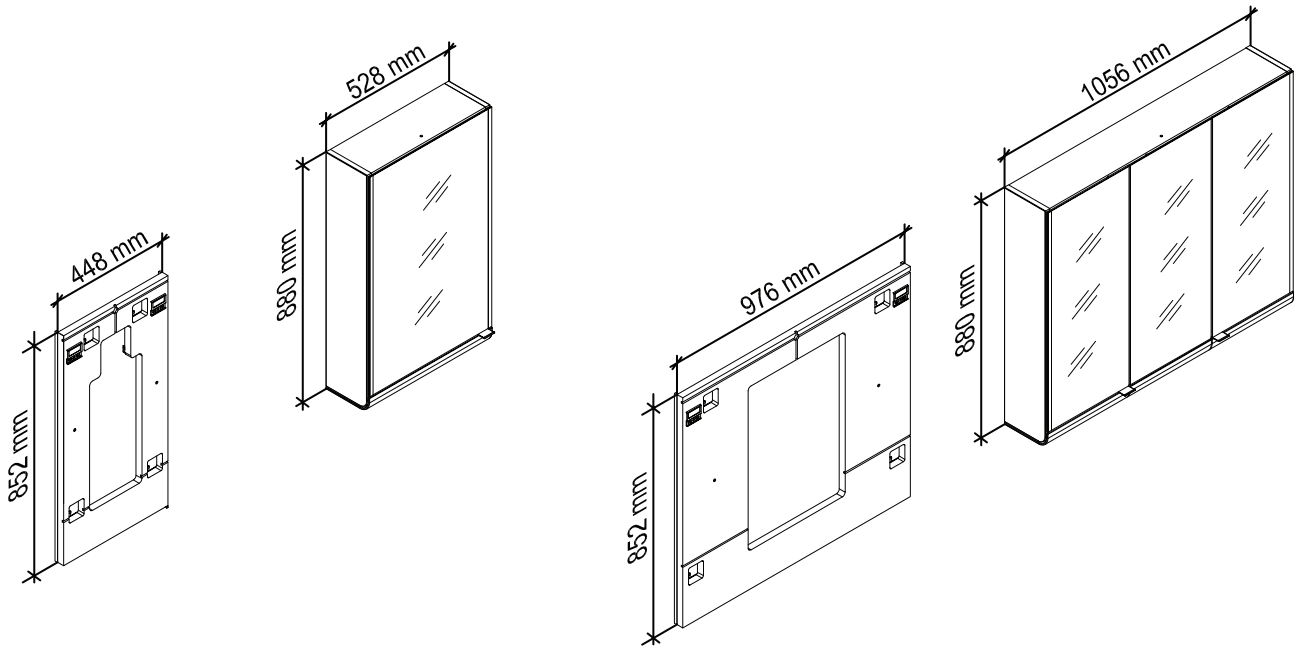

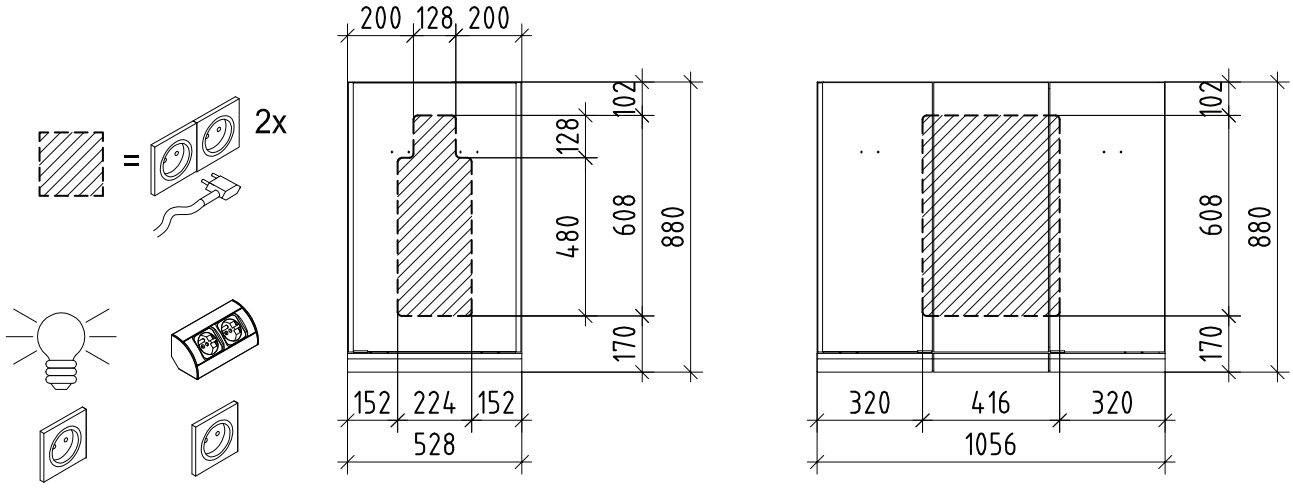

Die hier abgebildeten Maßskizzen dienen zur maßlichen Orientierung für Anschluss und Installation.

Akzent-Systemregal

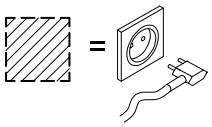

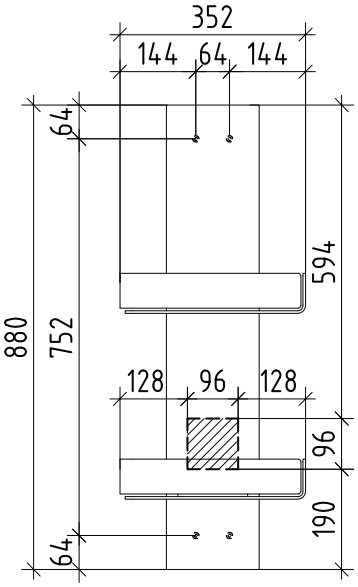

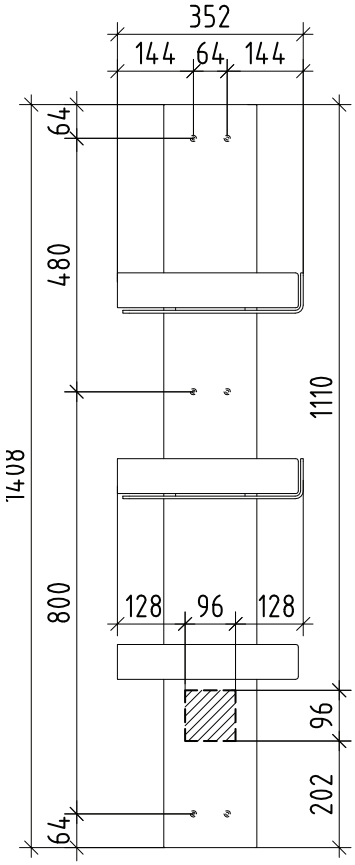

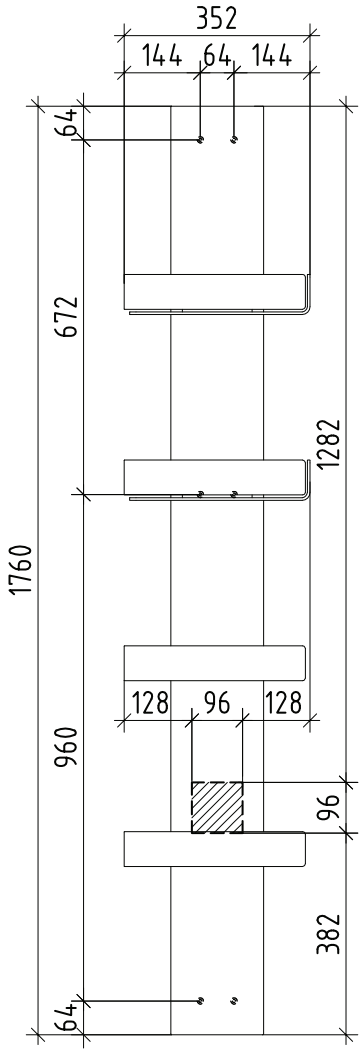

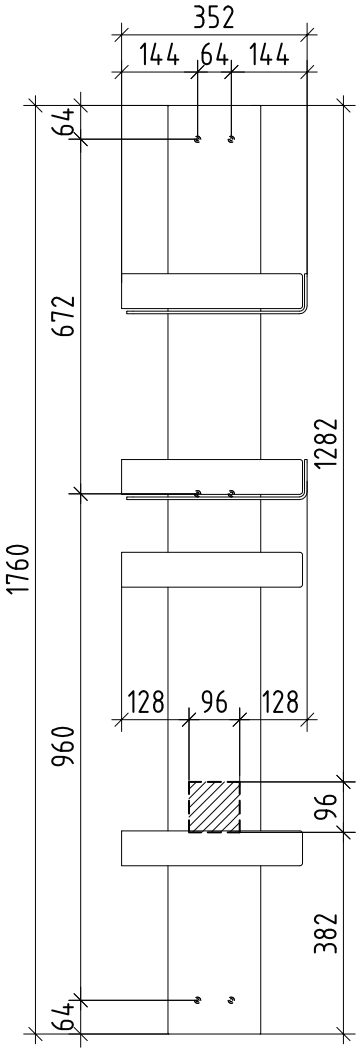

TETRIM BAD

Ausführungsübersichten

Ausführung Korpus-Waschtisch Corian® reinweiß	**Ausführung Aufsatz-Waschtisch runde Form:** Keramik reinweiß **Ausführung Aufsatz-Waschtisch eckige Form:** Keramik reinweiß

Ausführungs-Nr.	Korpus und Front der Waschtischunterschränke, Korpus der Spiegelschränke	Ausführungs-Nr.	Offene Fächer *: Ausführung Rahmen / Ausführung Innenkorpus	Ausführungs-Nr.	Ausführungen Keramik-Abdeckplatten
1058	Lack reinweiß	**2344**	bronzefarbig / satiniertes Glas, graubraun hinterlackiert	**2268**	Keramik calacatta
1685	Lack grau	**2345**	silberfarbig / satiniertes Spiegelglas	**2435**	Keramik weiß
2208	Lack seidengrau			**2262**	Keramik grau

* Offene Fächer mit Aluminiumrahmen; Rahmen bronzefarbig und Innenkorpus aus satiniertem Glas, graubraun hinterlackiert oder Rahmen silberfarbig und Innenkorpus aus satiniertem Spiegelglas. Ein Farbwechsel von Rahmen und Innenkorpus ist nicht möglich.

Kennzeichnungen an den Typenlistenzeichnungen / Montagehinweise für Hängeelemente

Kennzeichnungen an den Typenlistenzeichnungen / Montagehinweise für Hängeelemente
Der Großteil der Möbel hat zwei Wandbefestigungspunkte (= Anzahl an Trägerplatten), wenn diese als Hängeelemente eingeplant werden. Dieses wird nicht explizit in der Typenliste erwähnt. Bei einer abweichenden Anzahl an Wandbefestigungspunkten (= Trägerplatten) wird dieses an den Zeichnungen in der Typenliste mit Zahlen in schwarzen Feldern gekennzeichnet. Beachten Sie bitte hierzu unbedingt die Informationen und Hinweise im Kapitel „Wandbeschaffenheit“! 3 4

Auslieferungshinweise

Auslieferungshinweise:
Der Großteil der Elemente wird standardmäßig **komplett verleimt** geliefert, der Korpus ist dementsprechend **nicht demontierbar**. Es gelten jedoch **Ausnahmen:**

Einige Korpusse werden komplett geliefert, können jedoch beim Endkunden **in Einzelteile demontiert werden.** Diese Typen sind in der Typenliste mit **1** gekennzeichnet. 1

Einige Korpusse werden aufgrund ihrer Abmessung **in Einzelteilen zerlegt** geliefert. Diese Typen sind in der Typenliste mit **2** gekennzeichnet. 2

Die Fronten mit der Ziffer **2** werden separat mitgeliefert und sind somit immer (de-) montierbar.

TETRIM BAD

PASST IMMER ANDERS

Maßgeschneidertes Design für jedes Bad. Tetrim kombiniert flexible Module zum harmonischen Ganzen. Egal, welche Größe das Bad hat. Waschtischunterschränke mit offenen Fächern und einer oder zwei Türen nutzen den Raum und wirken großzügig. Dazu Hängeelemente in typischer L-Form horizontal oder vertikal ausgerichtet. Ein Korpus- oder Aufsatz-Waschtisch mit akzentuierter Lichtführung in Szene gesetzt. Möglich mit Tetrim.

01

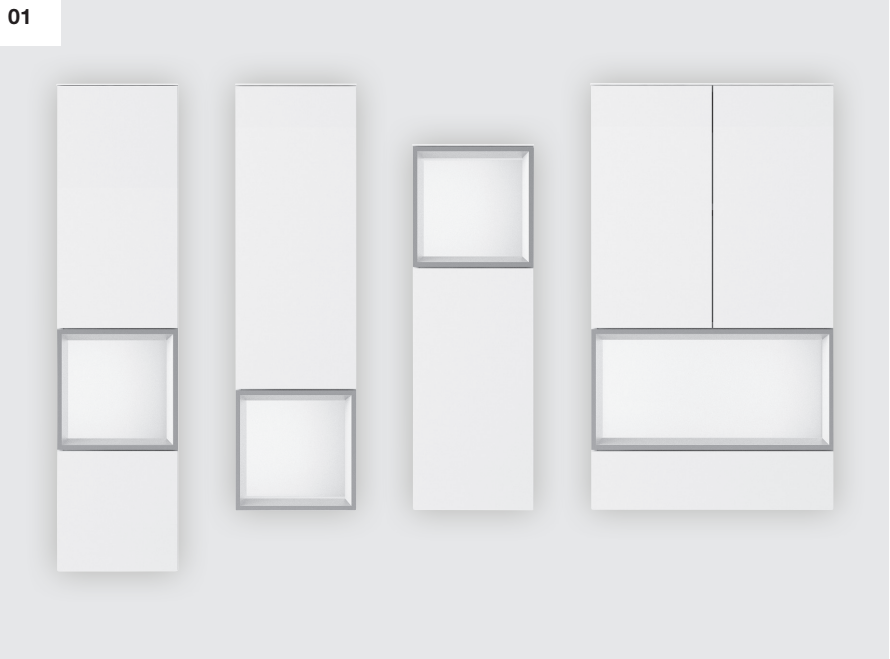

02

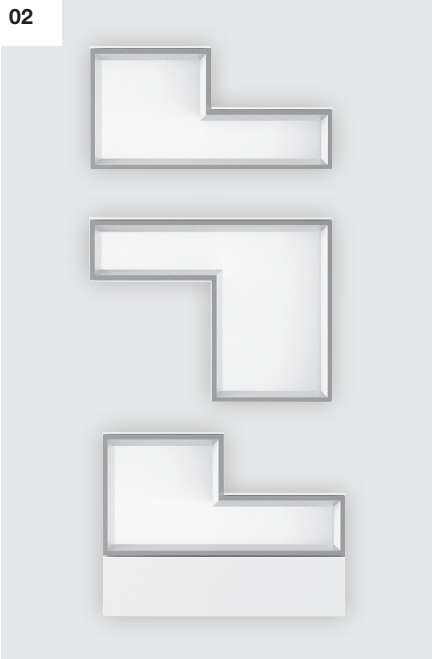

01
Hängeelemente mit offenem Fach und einer oder zwei Türen.

02
Hängeelemente in charakteristischer L-Form.

03
Kombination aus dreitürigem Spiegelschrank mit Korpus-Waschtisch oder hinterleuchtetem Wandspiegel mit Aufsatz-Waschtisch.

04
Mehrtüriger Spiegelschrank und Wandspiegel, auf Wunsch hinterleuchtet.

Weitere Kombinationen und Möglichkeiten finden Sie unter huelsta.com/tetrim-bad

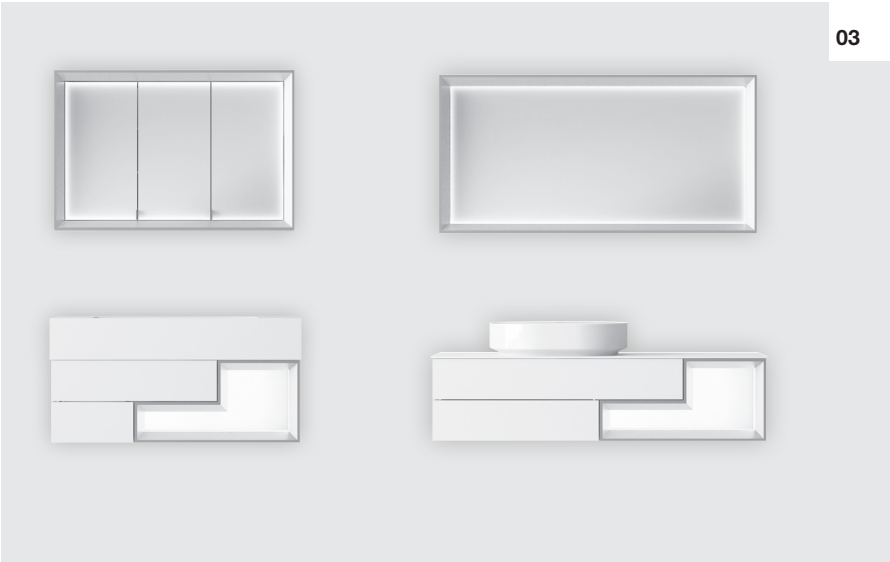

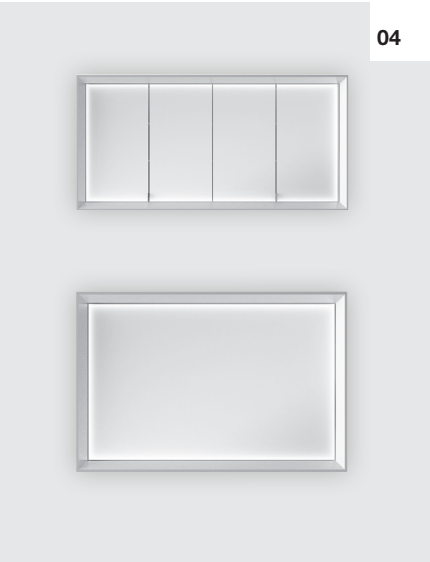

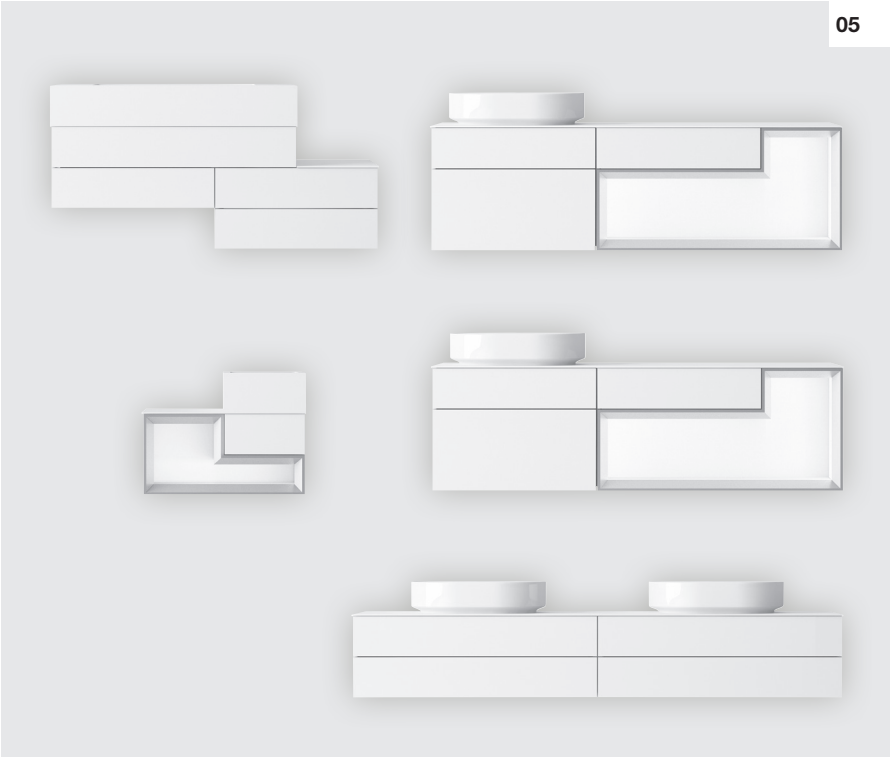

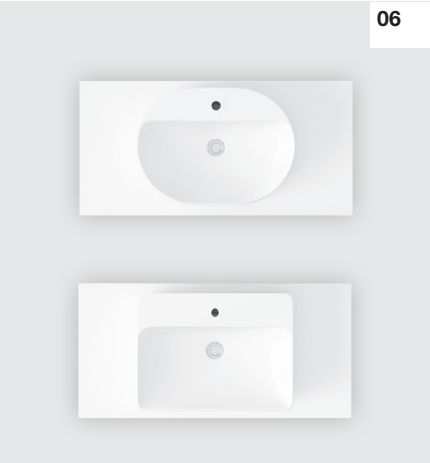

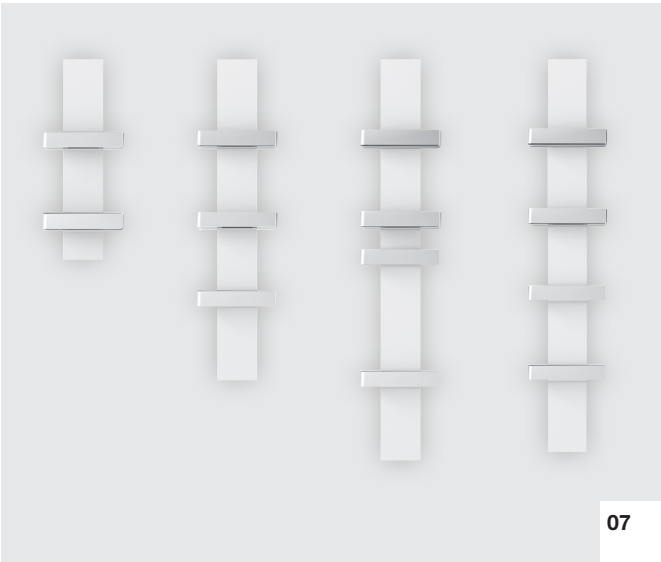

05
Unterschrank mit Korpus-Waschtisch oder auch runden oder eckigen Aufsatz-Waschtischen.

06
Runde und eckige Aufsatz-Waschtische zur Auswahl.

07
Systemregal in drei verschiedenen Größen aus Lack mit Halterungen und Ablagen aus verchromtem Edelstahl.

Alle Hängeelemente sind mit Beleuchtung in Warm- und Kaltweiß erhältlich. Wandspiegel und Spiegelschränke mit beleuchtetem Rahmen oder Aufsatz-Leuchte.

TETRIM Vorzugskombinationen mit Korpus-Waschtischen

Vorzugskombinationen sind preisreduzierte Zusammenstellungen, deren Preisvorteil an eine unveränderte Zusammenstellung gebunden ist.
Die Vorzugskombinationen können um eventuelles Zubehör ergänzt werden. Dieses wird gegen Aufpreis berechnet.

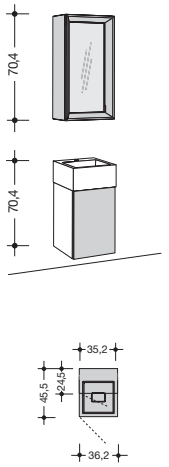

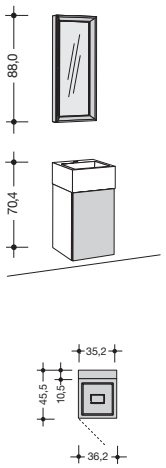

wie Abb. spiegelb.

995001
995101

-

995002
995102

-

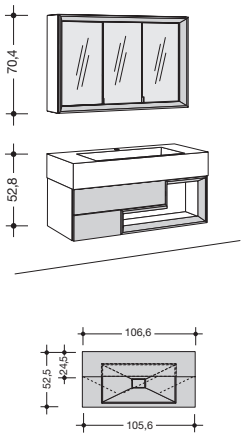

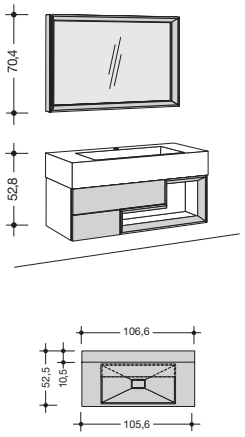

wie Abb. spiegelb.

995003
995103

-

995004
995104

-

Vorschlagskombinationen mit Korpus-Waschtischen

Als Alternative zu einer individuellen Planung aus dem Gesamtprogramm besteht die Möglichkeit, unter gestalteten Vorschlagskombinationen auszuwählen. Diese erleichtern die Planung. Die Vorschlagskombinationen können um eventuelles Zubehör ergänzt werden. Dieses wird gegen Aufpreis berechnet.

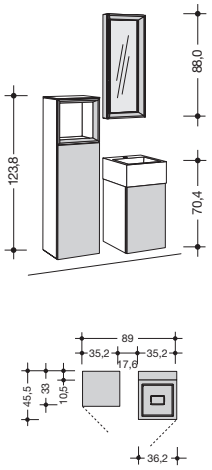

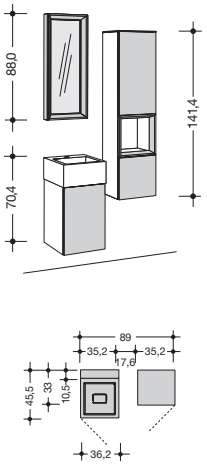

wie Abb. spiegelb.

985001
985101

-

985003
985103

-

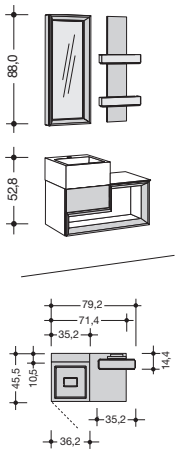

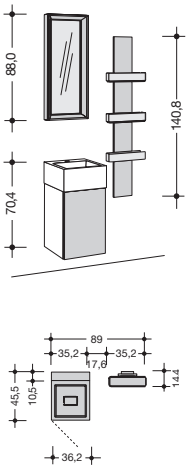

wie Abb. spiegelb.

985004
985104

-

985005
985105

-

TETRIM Vorschlagskombinationen mit Korpus-Waschtischen

Als Alternative zu einer individuellen Planung aus dem Gesamtprogramm besteht die Möglichkeit, unter gestalteten Vorschlagskombinationen auszuwählen. Diese erleichtern die Planung. Die Vorschlagskombinationen können um eventuelles Zubehör ergänzt werden. Dieses wird gegen Aufpreis berechnet.

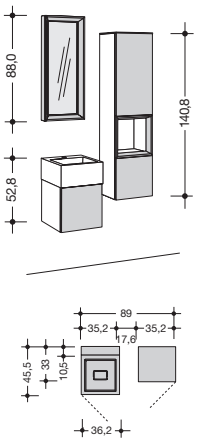

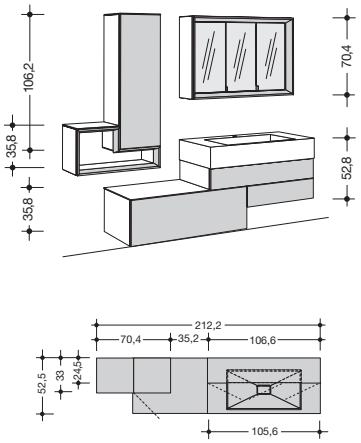

wie Abb. spiegelb.

985006
985106

-

985007
985107

-

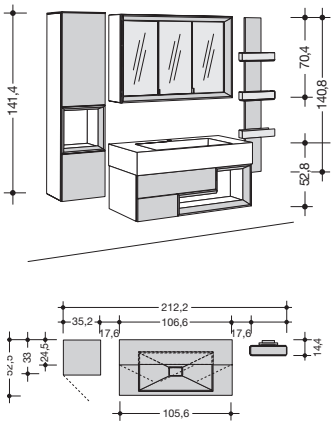

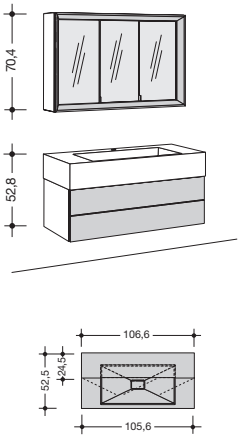

wie Abb. spiegelb.

985008
985108

-

985009

-

Vorschlagskombinationen mit Korpus-Waschtischen

Als Alternative zu einer individuellen Planung aus dem Gesamtprogramm besteht die Möglichkeit, unter gestalteten Vorschlagskombinationen auszuwählen. Diese erleichtern die Planung. Die Vorschlagskombinationen können um eventuelles Zubehör ergänzt werden. Dieses wird gegen Aufpreis berechnet.

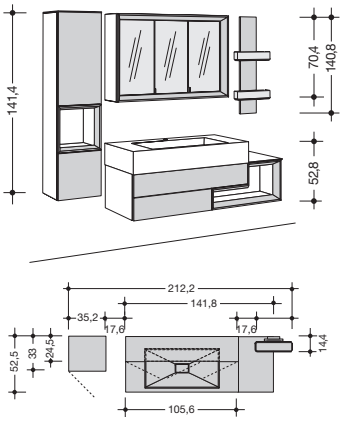

wie Abb. spiegelb.	**985011** **985111** -	

Korpus-Waschtische

mit 2 Raster Waschtischunterschränken

Für die Schaltung der LED-Beleuchtung ist eine Funkfernbedienung zwingend erforderlich (gegen Mehrpreis).

2 Raster Waschtischunterschränke inkl. Korpus-Waschtischen 52,8 cm hoch Gesamttiefe: 45,5 bzw. 52,5 cm Korpus-Waschtisch aus Corian®, 36,2 cm breit, 45,5 cm tief zur Wandmontage auf 90,0 cm Höhe (Oberkante Waschtisch)	45,5 cm tief	
	52,8 (17,6 / 35,2) L	
	36,2 cm breit	71,4 cm breit
Waschtisch-unterschrank:	1 Waschtisch; 1 Tür	1 Waschtisch; 1 Tür; 1 offenes Fach
wie Abb. spiegelb.	**33501 L** **33502 R** -	**37501 L** **37502 R** -
Dieses Produkt enthält eine Lichtquelle der Energieeffizienzklasse E. 12 V. **LED-Beleuchtung für offenes Fach**		14,5 W **550** -

Korpus-Waschtische

mit 3 Raster Waschtischunterschränken

3 Raster Waschtischunterschränke inkl. Korpus-Waschtischen 70,4 cm hoch Gesamttiefe: 45,5 bzw. 52,5 cm Korpus-Waschtisch aus Corian®, 36,2 cm breit, 45,5 cm tief zur Wandmontage auf 90,0 cm Höhe (Oberkante Waschtisch)	45,5 cm tief	
	70,4 (17,6 / 52,8) L	
	36,2 cm breit	
	1 Waschtisch; 1 Tür	
	43501 L **43502 R** -	
Dieses Produkt enthält eine Lichtquelle der Energieeffizienzklasse E. 12 V. **LED-Beleuchtung für offenes Fach**		

Wandspiegel, Spiegelschränke

		35,2 cm breit	70,4 cm breit	105,6 cm breit	140,8 cm breit
Wandspiegel 88,0 cm hoch (bei 35,2 cm Breite) bzw. 70,4 cm hoch; 10,5 cm stark zur freien Wandmontage		**5352** -	**5704** -	**5105** -	**5140** -
LED-Beleuchtung für Wandspiegel	Hinweis zur Energieeffizienzklasse: siehe Seite **55**!	20,7 W **53524** -	24,0 W **57044** -	30,0 W **51054** -	37,5 W **51404** -
LED-Aufbauleuchte		12,0 W **394** -	12,0 W **394** -	12,0 W **394** -	12,0 W **394** -
Spiegelschränke 70,4 cm hoch; 24,5 cm tief inkl. 2 Steckdosen zur freien Wandmontage		L **53521 L** **53522 R** -		mittlere Tür rechts angeschlagen **51051** -	**51401** -
Innenspiegel		**535** -		**510** -	**514** -
LED-Beleuchtung für Spiegelschrank	Hinweis zur Energieeffizienzklasse: siehe Seite **55**!	17,3 W **53525** -		30,0 W **510515** -	37,5 W **514015** -
LED-Aufbauleuchte		12,0 W **394** -		12,0 W **394** -	12,0 W **394** -

L/R = Türanschlag links/rechts

Korpus-Waschtische

mit 2 Raster Waschtischunterschränken

Montagehinweise für Hängeelemente: Beachten Sie bitte hierzu unbedingt die Informationen und Hinweise im Kapitel „Wandbeschaffenheit“! 3 4

Weiteres Zubehör: siehe Seite **52-55**

52,5 cm tief

52,8 | 17,6 | 35,2

	106,6 cm breit	106,6 cm breit	106,6 cm breit	106,6 cm breit	141,8 cm breit
Waschtisch-unterschrank:	1 Waschtisch; 1 Schublade	1 Waschtisch; 2 Schubladen	1 Waschtisch; 2 Schubladen; 1 offenes Fach	1 Waschtisch; 2 Schubladen	1 Waschtisch; 2 Schubladen; 1 offenes Fach
wie Abb. spiegelb.	**310501** -	**310511** -	**310521** **310522** -	**310531** **310532** -	**314501** **314502** -
			14,5 W **550** -		14,5 W **550** -

Korpus-Waschtische

mit 3 Raster Waschtischunterschränken

52,5 cm tief

70,4 | 17,6 | 52,8

		106,6 cm breit	106,6 cm breit		
Waschtisch-unterschrank:		1 Waschtisch; 2 Schubladen	1 Waschtisch; 1 Schublade; 1 offenes Fach		
wie Abb. spiegelb.		**410511** -	**410521** **410522** -		
			12,0 W **550** -		

2 Raster Anbau-Waschtischunterschränke für Korpus-Waschtische

2 Raster Anbau-Waschtischunterschränke für Korpus-Waschtische 35,8 cm hoch; 52,5 cm tief zum **einseitigen** Anbau an 2 Raster Waschtisch-unterschränke mit Aussparung 2 Raster Anbau-Waschtischunterschränke grundsätzlich inkl. Keramik-Abdeckplatte im Bereich neben dem 2 Raster Waschtischunterschrank. Bitte die gewünschte Keramikausführung deutlich im Auftrag angeben!	35,8 | 17,6	70,9 cm breit	70,9 cm breit	106,1 cm breit	106,1 cm breit
		1 Schublade	2 Schubladen	1 Schublade	2 Schubladen
		2701 -	**2702** -	**2101** -	**2102** -
2 Raster Anbau-Waschtischunterschränke für Korpus-Waschtische 35,8 cm hoch; 52,5 cm tief zum **beidseitigen** Anbau an 2 Raster Waschtisch-unterschränke mit Aussparung 2 Raster Anbau-Waschtischunterschränke grundsätzlich inkl. Keramik-Abdeckplatte im Bereich zwischen den 2 Raster Waschtischunterschränken. Bitte die gewünschte Keramikausführung deutlich im Auftrag angeben!	35,8 | 17,6			105,6 cm breit	105,6 cm breit
				1 Schublade	2 Schubladen
				2111 -	**2112** -

TETRIM Vorzugskombinationen mit Aufsatz-Waschtischen

Vorzugskombinationen sind preisreduzierte Zusammenstellungen, deren Preisvorteil an eine unveränderte Zusammenstellung gebunden ist.
Die Vorzugskombinationen können um eventuelles Zubehör ergänzt werden. Dieses wird gegen Aufpreis berechnet.

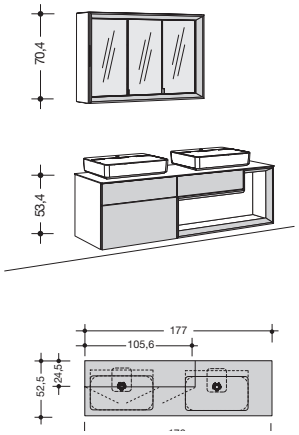

Abb.: mit 2 Waschtischen

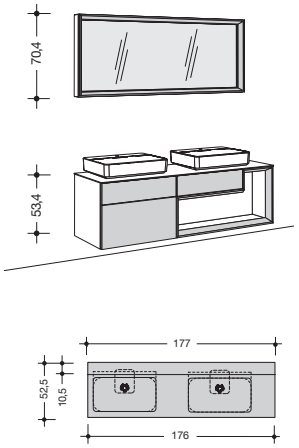

Abb.: mit 2 Waschtischen

	1 Waschtisch (links)	2 Waschtische	1 Waschtisch (rechts)	1 Waschtisch (links)	2 Waschtische	1 Waschtisch (rechts)
wie Abb. spiegelb.	**995005** **995105** -	**996005** **996105** -	**997005** **997105** -	**995006** **995106** -	**996006** **996106** -	**997006** **997106** -

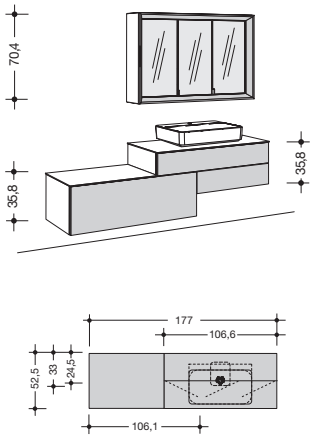

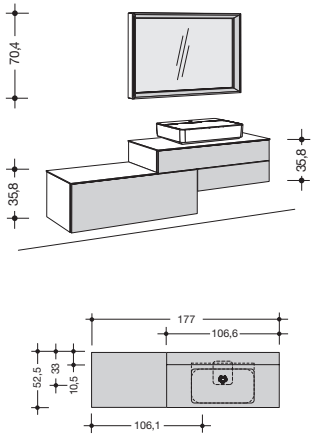

wie Abb. spiegelb.	**995007** **995107** -	**995008** **995108** -

Vorschlagskombinationen mit Aufsatz-Waschtischen

Als Alternative zu einer individuellen Planung aus dem Gesamtprogramm besteht die Möglichkeit, unter gestalteten Vorschlagskombinationen auszuwählen. Diese erleichtern die Planung. Die Vorschlagskombinationen können um eventuelles Zubehör ergänzt werden. Dieses wird gegen Aufpreis berechnet.

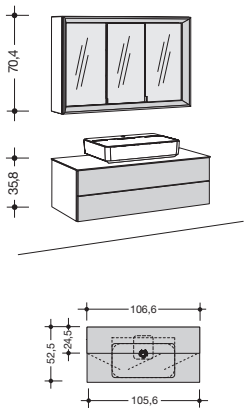

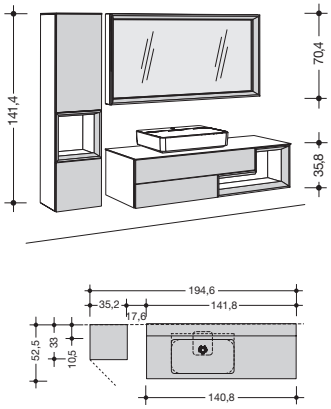

	1 Waschtisch	1 Waschtisch
wie Abb. spiegelb.	**985013** -	**985014** **985114** -

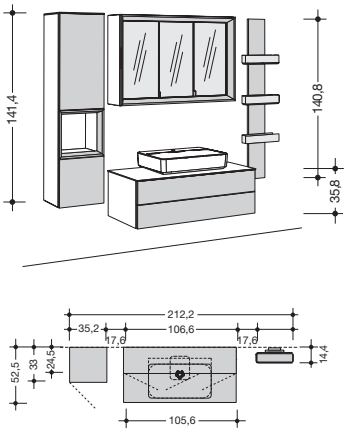

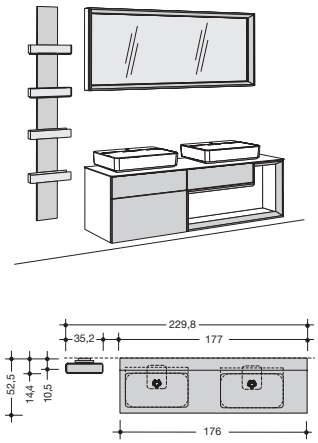

Abb.: mit 2 Waschtischen

	1 Waschtisch	1 Waschtisch (links)	2 Waschtische	1 Waschtisch (rechts)
wie Abb. spiegelb.	**985015** **985115** -	**985016** **985116** -	**986016** **986116** -	**987016** **987116** -

TETRIM Vorschlagskombinationen mit Aufsatz-Waschtischen

Als Alternative zu einer individuellen Planung aus dem Gesamtprogramm besteht die Möglichkeit, unter gestalteten Vorschlagskombinationen auszuwählen. Diese erleichtern die Planung. Die Vorschlagskombinationen können um eventuelles Zubehör ergänzt werden. Dieses wird gegen Aufpreis berechnet.

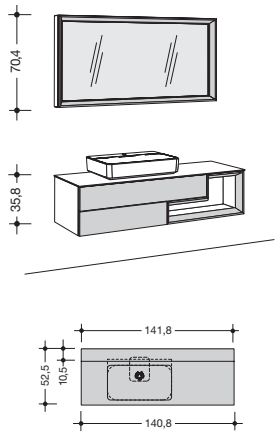

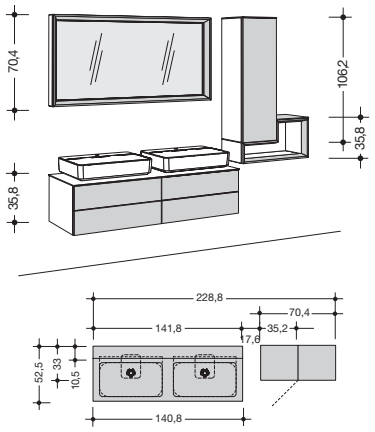

Abb.: mit 2 Waschtischen

	1 Waschtisch	1 Waschtisch (links)	2 Waschtische	1 Waschtisch (rechts)
wie Abb. spiegelb.	**985017** **985117** -	**985018** **985118** -	**986018** **986118** -	**987018** **987118** -

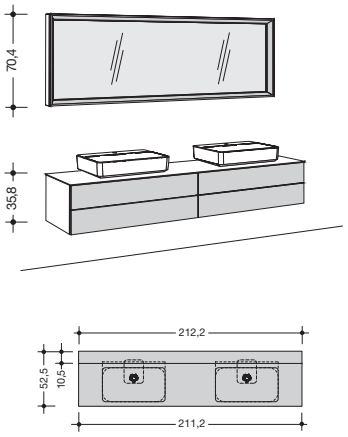

Abb.: mit 2 Waschtischen

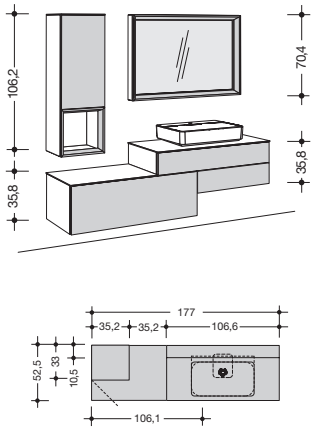

	1 Waschtisch (links)	2 Waschtische	1 Waschtisch (rechts)	1 Waschtisch
wie Abb. spiegelb.	**985019** -	**986019** -	**987019** -	**985020** **985120** -

Vorschlagskombinationen mit Aufsatz-Waschtischen

Als Alternative zu einer individuellen Planung aus dem Gesamtprogramm besteht die Möglichkeit, unter gestalteten Vorschlagskombinationen auszuwählen. Diese erleichtern die Planung. Die Vorschlagskombinationen können um eventuelles Zubehör ergänzt werden. Dieses wird gegen Aufpreis berechnet.

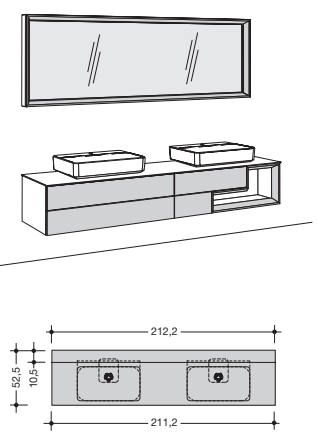

Abb.: mit 2 Waschtischen

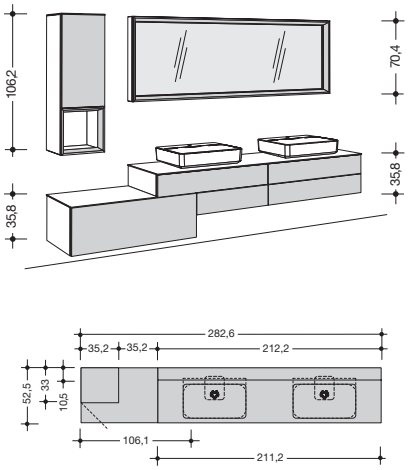

Abb.: mit 2 Waschtischen

	1 Waschtisch (links)	2 Waschtische	1 Waschtisch (rechts)	1 Waschtisch (links)	2 Waschtische	1 Waschtisch (rechts)
wie Abb. spiegelb.	**985021** **985121** -	**986021** **986121** -	**987021** **987121** -	**985022** **985122** -	**986022** **986122** -	**987022** **987122** -

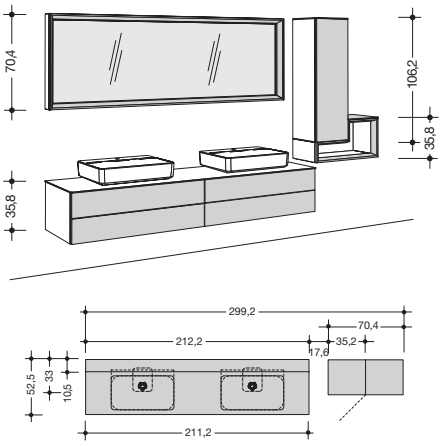

Abb.: mit 2 Waschtischen

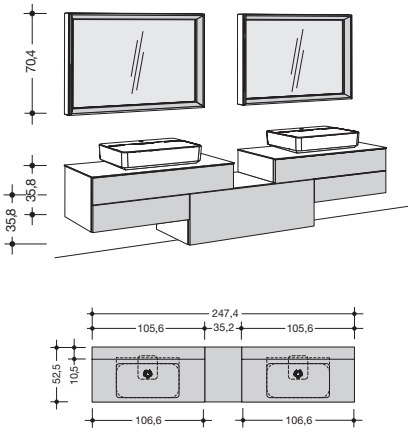

	1 Waschtisch (links)	2 Waschtische	1 Waschtisch (rechts)	2 Waschtische
wie Abb. spiegelb.	**985023** **985123** -	**986023** **986123** -	**987023** **987123** -	**986024** -

Aufsatz-Waschtische

mit 2 Raster Waschtischunterschränken

Für die Schaltung der LED-Beleuchtung ist eine Funkfernbedienung zwingend erforderlich (gegen Mehrpreis).

2 Raster Waschtischunterschränke inkl. Aufsatz-Waschtischen 50,2 cm hoch Gesamttiefe: 52,5 cm Aufsatz-Waschtisch aus Keramik reinweiß, 60,0 cm breit, 40,0 cm tief zur Wandmontage auf 90,0 cm Höhe (Oberkante Waschtisch)	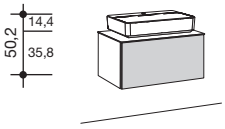 71,4 cm breit	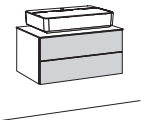 71,4 cm breit
	1 Waschtisch; 1 Schublade	1 Waschtisch; 2 Schubladen
	27601 -	**27611** -
Dieses Produkt enthält eine Lichtquelle der Energieeffizienzklasse E. 12 V. **LED-Beleuchtung für offenes Fach**		

Aufsatz-Waschtische

mit 3 Raster Waschtischunterschränken

3 Raster Waschtischunterschränke inkl. Aufsatz-Waschtischen 67,8 cm hoch Gesamttiefe: 52,5 cm Aufsatz-Waschtisch aus Keramik reinweiß, 60,0 cm breit, 40,0 cm tief zur Wandmontage auf 90,0 cm Höhe (Oberkante Waschtisch)		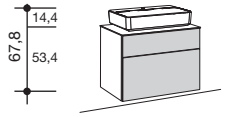 71,4 cm breit
		1 Waschtisch; 2 Schubladen
		37611 -
Dieses Produkt enthält eine Lichtquelle der Energieeffizienzklasse E. 12 V. **LED-Beleuchtung für offenes Fach**		

Wandspiegel, Spiegelschränke

Wandspiegel 70,4 cm hoch; 10,5 cm stark zur freien Wandmontage		70,4 cm breit **5704** -	105,6 cm breit 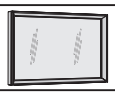 **5105** -
LED-Beleuchtung für Wandspiegel	Hinweis zur Energieeffizienzklasse: siehe Seite **55**!	24,0 W **57044** -	30,0 W **51054** -
LED-Aufbauleuchte		12,0 W **394** -	12,0 W **394** -
Spiegelschränke 70,4 cm hoch; 24,5 cm tief inkl. 2 Steckdosen zur freien Wandmontage			mittlere Tür rechts angeschlagen **51051** -
Innenspiegel			**510** -
LED-Beleuchtung für Spiegelschrank	Hinweis zur Energieeffizienzklasse: siehe Seite **55**!		30,0 W **510515** -
LED-Aufbauleuchte			12,0 W **394** -

Aufsatz-Waschtische

mit 2 Raster Waschtischunterschränken

Montagehinweise für Hängeelemente:
Beachten Sie bitte hierzu unbedingt die Informationen und Hinweise im Kapitel „Wandbeschaffenheit“!
3
4

Weiteres Zubehör:
siehe Seite **52-55**

		50,2 / 14,4 / 35,8			
		106,6 cm breit	106,6 cm breit	106,6 cm breit	106,6 cm breit
	Waschtisch-unterschrank:	1 Waschtisch; 1 Schublade	1 Waschtisch; 2 Schubladen	1 Waschtisch; 2 Schubladen; 1 offenes Fach	1 Waschtisch; 2 Schubladen
	wie Abb. spiegelb.	**210601** -	**210611** -	**210621** **210622** -	**210631** **210632** -
				14,5 W **550** -	

Aufsatz-Waschtische

mit 3 Raster Waschtischunterschränken

		67,8 / 14,4 / 53,4			
			106,6 cm breit	106,6 cm breit	
	Waschtisch-unterschrank:		1 Waschtisch; 2 Schubladen	1 Waschtisch; 1 Schublade; 1 offenes Fach	
	wie Abb. spiegelb.		**310611** -	**310621** **310622** -	
				12,0 W **550** -	

2 Raster Anbau-Waschtischunterschränke für Aufsatz-Waschtische

2 Raster Anbau-Waschtischunterschränke für Aufsatz-Waschtische 35,8 cm hoch; 52,5 cm tief zum **einseitigen** Anbau an 2 Raster Waschtisch-unterschränke mit Aussparung 2 Raster Anbau-Waschtischunterschränke grundsätzlich inkl. Keramik-Abdeckplatte im Bereich neben dem 2 Raster Waschtischunterschrank. Bitte die gewünschte Keramikausführung deutlich im Auftrag angeben!		35,8 / 17,6			
		70,9 cm breit	70,9 cm breit	106,1 cm breit	106,1 cm breit
		1 Schublade	2 Schubladen	1 Schublade	2 Schubladen
		2701 -	**2702** -	**2101** -	**2102** -
2 Raster Anbau-Waschtischunterschränke für Aufsatz-Waschtische 35,8 cm hoch; 52,5 cm tief zum **beidseitigen** Anbau an 2 Raster Waschtisch-unterschränke mit Aussparung 2 Raster Anbau-Waschtischunterschränke grundsätzlich inkl. Keramik-Abdeckplatte im Bereich zwischen den 2 Raster Waschtischunterschränken. Bitte die gewünschte Keramikausführung deutlich im Auftrag angeben!				35,8 / 17,6	
				105,6 cm breit	105,6 cm breit
				1 Schublade	2 Schubladen
				2111 -	**2112** -

Aufsatz-Waschtische

mit 2 Raster Waschtischunterschränken

Für die Schaltung der LED-Beleuchtung ist eine Funkfernbedienung zwingend erforderlich (gegen Mehrpreis).

2 Raster Waschtischunterschränke inkl. Aufsatz-Waschtischen 50,2 cm hoch
Gesamttiefe: 52,5 cm
Aufsatz-Waschtisch aus Keramik reinweiß, 60,0 cm breit, 40,0 cm tief

zur Wandmontage auf 90,0 cm Höhe (Oberkante Waschtisch)

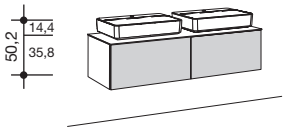

Abb.: mit 2 Waschtischen

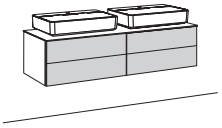

Abb.: mit 2 Waschtischen

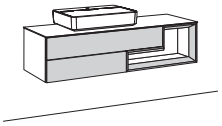

	141,8 cm breit			141,8 cm breit			141,8 cm breit
Waschtisch-unterschrank:	1 Waschtisch (links); 2 Schubladen	2 Waschtische; 2 Schubladen	1 Waschtisch (rechts); 2 Schubladen	1 Waschtisch (links); 4 Schubladen	2 Waschtische; 4 Schubladen	1 Waschtisch (rechts); 4 Schubladen	1 Waschtisch; 2 Schubladen; 1 offenes Fach
wie Abb. spiegelb.	**214601**	**214602**	**214603**	**214611**	**214612**	**214613**	**214621** **214622**
	-	-	-	-	-	-	-
							14,5 W **550** -

Dieses Produkt enthält eine Lichtquelle der Energieeffizienzklasse E. 12 V.

LED-Beleuchtung für offenes Fach

Aufsatz-Waschtische

mit 3 Raster Waschtischunterschränken

3 Raster Waschtischunterschränke inkl. Aufsatz-Waschtischen 67,8 cm hoch
Gesamttiefe: 52,5 cm
Aufsatz-Waschtisch aus Keramik reinweiß, 60,0 cm breit, 40,0 cm tief

zur Wandmontage auf 90,0 cm Höhe (Oberkante Waschtisch)

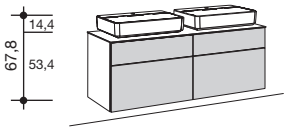

Abb.: mit 2 Waschtischen

	141,8 cm breit		
	1 Waschtisch (links); 4 Schubladen	2 Waschtische; 4 Schubladen	1 Waschtisch (rechts); 4 Schubladen
	314611	**314612**	**314613**
	-	-	-

Dieses Produkt enthält eine Lichtquelle der Energieeffizienzklasse E. 12 V.

LED-Beleuchtung für offenes Fach

Wandspiegel, Spiegelschränke

		140,8 cm breit	176,0 cm breit
Wandspiegel 70,4 cm hoch; 10,5 cm stark zur freien Wandmontage			
		5140 -	**5176** -
LED-Beleuchtung für Wandspiegel	Hinweis zur Energieeffizienzklasse: siehe Seite **55**!	37,5 W **51404** -	44,2 W **51764** -
LED-Aufbauleuchte		12,0 W **394** -	12,0 W **394** -
Spiegelschränke 70,4 cm hoch; 24,5 cm tief inkl. 2 Steckdosen zur freien Wandmontage			
		51401 -	
Innenspiegel		**514** -	
LED-Beleuchtung für Spiegelschrank	Hinweis zur Energieeffizienzklasse: siehe Seite **55**!	37,5 W **514015** -	
LED-Aufbauleuchte		12,0 W **394** -	

Aufsatz-Waschtische

mit 2 Raster Waschtischunterschränken

Montagehinweise für Hängeelemente:
Beachten Sie bitte hierzu unbedingt die Informationen und Hinweise im Kapitel „Wandbeschaffenheit“!
3
4

Weiteres Zubehör:
siehe Seite **52-55**

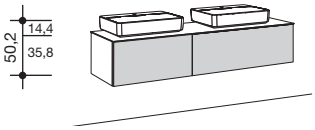

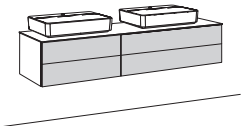

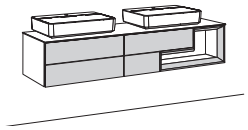

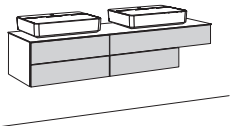

	Abb.: mit 2 Waschtischen			Abb.: mit 2 Waschtischen			Abb.: mit 2 Waschtischen			Abb.: mit 2 Waschtischen		
	177,0 cm breit			177,0 cm breit			177,0 cm breit			177,0 cm breit		
Waschtisch-unterschrank:	1 Waschtisch (links); 2 Schubladen	2 Waschtische; 2 Schubladen	1 Waschtisch (rechts); 2 Schubladen	1 Waschtisch (links); 4 Schubladen	2 Waschtische; 4 Schubladen	1 Waschtisch (rechts); 4 Schubladen	1 Waschtisch (links); 4 Schubladen; 1 offenes Fach	2 Waschtische; 4 Schubladen; 1 offenes Fach	1 Waschtisch (rechts); 4 Schubladen; 1 offenes Fach	1 Waschtisch (links); 4 Schubladen	2 Waschtische; 4 Schubladen	1 Waschtisch (rechts); 4 Schubladen
wie Abb.	**2176011**	**2176021**	**2176031**	**2176111**	**2176121**	**2176131**	**2176211**	**2176221**	**2176231**	**2176311**	**2176321**	**2176331**
spiegelb.	**2176012**	**2176022**	**2176032**	**2176112**	**2176122**	**2176132**	**2176212**	**2176222**	**2176232**	**2176312**	**2176322**	**2176332**
	-	-	-	-	-	-	-	-	-	-	-	-
							14,5 W	**550** -				

Aufsatz-Waschtische

mit 3 Raster Waschtischunterschränken

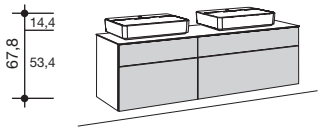

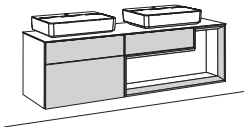

	Abb.: mit 2 Waschtischen			Abb.: mit 2 Waschtischen		
	177,0 cm breit			177,0 cm breit		
Waschtisch-unterschrank:	1 Waschtisch (links); 4 Schubladen	2 Waschtische; 4 Schubladen	1 Waschtisch (rechts); 4 Schubladen	1 Waschtisch (links); 3 Schubladen; 1 offenes Fach	2 Waschtische; 3 Schubladen; 1 offenes Fach	1 Waschtisch (rechts); 3 Schubladen; 1 offenes Fach
wie Abb.	**3176111**	**3176121**	**3176131**	**3176211**	**3176221**	**3176231**
spiegelb.	**3176112**	**3176122**	**3176132**	**3176212**	**3176222**	**3176232**
	-	-	-	-	-	-
				12,0 W	**550** -	

2 Raster Anbau-Waschtischunterschränke für Aufsatz-Waschtische

2 Raster Anbau-Waschtischunterschränke für Aufsatz-Waschtische
35,8 cm hoch;
52,5 cm tief

zum **einseitigen** Anbau an 2 Raster Waschtisch-unterschränke mit Aussparung

2 Raster Anbau-Waschtischunterschränke grundsätzlich inkl. Keramik-Abdeckplatte im Bereich neben dem 2 Raster Waschtischunterschrank.
Bitte die gewünschte Keramikausführung deutlich im Auftrag angeben!

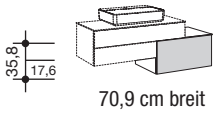

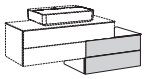

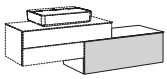

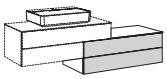

	70,9 cm breit	70,9 cm breit	106,1 cm breit	106,1 cm breit
	1 Schublade	2 Schubladen	1 Schublade	2 Schubladen
	2701 -	**2702** -	**2101** -	**2102** -

2 Raster Anbau-Waschtischunterschränke für Aufsatz-Waschtische
35,8 cm hoch;
52,5 cm tief

zum **beidseitigen** Anbau an 2 Raster Waschtisch-unterschränke mit Aussparung

2 Raster Anbau-Waschtischunterschränke grundsätzlich inkl. Keramik-Abdeckplatte im Bereich zwischen den 2 Raster Waschtischunterschränken.
Bitte die gewünschte Keramikausführung deutlich im Auftrag angeben!

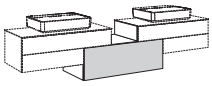

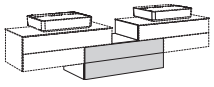

	105,6 cm breit	105,6 cm breit
	1 Schublade	2 Schubladen
	2111 -	**2112** -

TETRIM

Aufsatz-Waschtische

mit 2 Raster Waschtischunterschränken

Für die Schaltung der LED-Beleuchtung ist eine Funkfernbedienung zwingend erforderlich (gegen Mehrpreis).

2 Raster Waschtischunterschränke inkl. Aufsatz-Waschtischen 50,2 cm hoch
Gesamttiefe: 52,5 cm
Aufsatz-Waschtisch aus Keramik reinweiß, 60,0 cm breit, 40,0 cm tief

zur Wandmontage auf 90,0 cm Höhe (Oberkante Waschtisch)

Dieses Produkt enthält eine Lichtquelle der Energieeffizienzklasse E. 12 V.

LED-Beleuchtung für offenes Fach

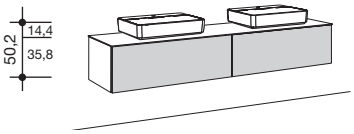

Abb.: mit 2 Waschtischen

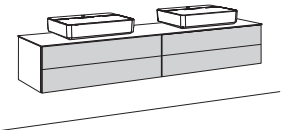

Abb.: mit 2 Waschtischen

	212,2 cm breit			212,2 cm breit		
	1 Waschtisch (links); 2 Schubladen	2 Waschtische; 2 Schubladen	1 Waschtisch (rechts); 2 Schubladen	1 Waschtisch (links); 4 Schubladen	2 Waschtische; 4 Schubladen	1 Waschtisch (rechts); 4 Schubladen
	221601	**221602**	**221603**	**221611**	**221612**	**221613**
	-	-	-	-	-	-

Aufsatz-Waschtische

mit 3 Raster Waschtischunterschränken

3 Raster Waschtischunterschränke inkl. Aufsatz-Waschtischen 67,8 cm hoch
Gesamttiefe: 52,5 cm
Aufsatz-Waschtisch aus Keramik reinweiß, 60,0 cm breit, 40,0 cm tief

zur Wandmontage auf 90,0 cm Höhe (Oberkante Waschtisch)

Dieses Produkt enthält eine Lichtquelle der Energieeffizienzklasse E. 12 V.

LED-Beleuchtung für offenes Fach

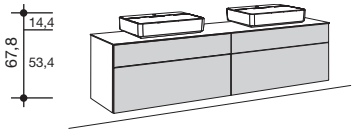

Abb.: mit 2 Waschtischen

	212,2 cm breit		
	1 Waschtisch (links); 4 Schubladen	2 Waschtische; 4 Schubladen	1 Waschtisch (rechts); 4 Schubladen
	321611	**321612**	**321613**
	-	-	-

Wandspiegel

Wandspiegel
70,4 cm hoch; 10,5 cm stark

zur freien Wandmontage

		211,2 cm breit
		5211 -
LED-Beleuchtung für Wandspiegel	50,9 W	**52114** -
LED-Aufbauleuchte	12,0 W	**394** -

Hinweis zur Energieeffizienzklasse: siehe Seite **55**!

Aufsatz-Waschtische

mit 2 Raster Waschtischunterschränken

Montagehinweise für Hängeelemente:
Beachten Sie bitte hierzu unbedingt die Informationen und Hinweise im Kapitel „Wandbeschaffenheit“!
3
4

Weiteres Zubehör: siehe Seite **52-55**

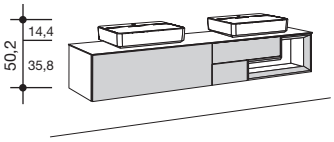

Abb.: mit 2 Waschtischen

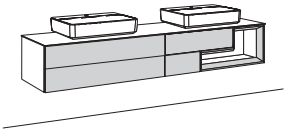

Abb.: mit 2 Waschtischen

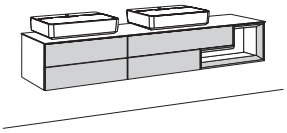

Abb.: mit 2 Waschtischen

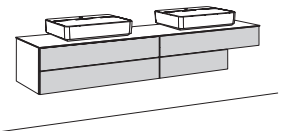

Abb.: mit 2 Waschtischen

	212,2 cm breit			212,2 cm breit			212,2 cm breit			212,2 cm breit		
Waschtisch-unterschrank:	1 Wasch-tisch (links); 3 Schub-laden; 1 offenes Fach	2 Wasch-tische; 3 Schubladen; 1 offenes Fach	1 Wasch-tisch (rechts); 3 Schub-laden; 1 offenes Fach	1 Wasch-tisch (links); 4 Schub-laden; 1 offenes Fach	2 Wasch-tische; 4 Schubladen; 1 offenes Fach	1 Wasch-tisch (rechts); 4 Schub-laden; 1 offenes Fach	1 Wasch-tisch (links); 4 Schub-laden; 1 offenes Fach	2 Wasch-tische; 4 Schubladen; 1 offenes Fach	1 Wasch-tisch (rechts); 4 Schub-laden; 1 offenes Fach	1 Wasch-tisch (links); 4 Schub-laden	2 Wasch-tische; 4 Schub-laden	1 Wasch-tisch (rechts); 4 Schub-laden
wie Abb. spiegelb.	**2216411** **2216412** -	**2216421** **2216422** -	**2216431** **2216432** -	**2216211** **2216212** -	**2216221** **2216222** -	**2216231** **2216232** -	**2216511** **2216512** -	**2216521** **2216522** -	**2216531** **2216532** -	**2216311** **2216312** -	**2216321** **2216322** -	**2216331** **2216332** -
	14,5 W	**550** -		14,5 W	**550** -		14,5 W	**550** -				

Aufsatz-Waschtische

mit 3 Raster Waschtischunterschränken

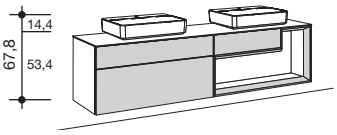

Abb.: mit 2 Waschtischen

	212,2 cm breit					
Waschtisch-unterschrank:	1 Wasch-tisch (links); 3 Schub-laden; 1 offenes Fach	2 Wasch-tische; 3 Schubladen; 1 offenes Fach	1 Wasch-tisch (rechts); 3 Schub-laden; 1 offenes Fach			
wie Abb. spiegelb.	**3216211** **3216212** -	**3216221** **3216222** -	**3216231** **3216232** -			
	12,0 W	**550** -				

2 Raster Anbau-Waschtischunterschränke für Aufsatz-Waschtische

2 Raster Anbau-Waschtischunterschränke für Aufsatz-Waschtische
35,8 cm hoch;
52,5 cm tief

zum **einseitigen** Anbau an 2 Raster Waschtisch-unterschränke mit Aussparung

2 Raster Anbau-Waschtischunterschränke grundsätzlich inkl. Keramik-Abdeckplatte im Bereich neben dem 2 Raster Waschtischunterschrank.
Bitte die gewünschte Keramikausführung deutlich im Auftrag angeben!

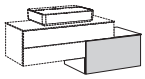

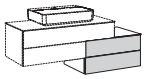

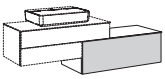

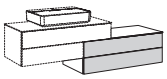

	70,9 cm breit	70,9 cm breit	106,1 cm breit	106,1 cm breit
	1 Schublade	2 Schubladen	1 Schublade	2 Schubladen
	2701 -	**2702** -	**2101** -	**2102** -

2 Raster Anbau-Waschtischunterschränke für Aufsatz-Waschtische
35,8 cm hoch;
52,5 cm tief

zum **beidseitigen** Anbau an 2 Raster Waschtisch-unterschränke mit Aussparung

2 Raster Anbau-Waschtischunterschränke grundsätzlich inkl. Keramik-Abdeckplatte im Bereich zwischen den 2 Raster Waschtischunterschränken.
Bitte die gewünschte Keramikausführung deutlich im Auftrag angeben!

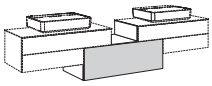

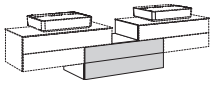

			105,6 cm breit	105,6 cm breit
			1 Schublade	2 Schubladen
			2111 -	**2112** -

Hängeelemente

Für die Schaltung der LED-Beleuchtung ist eine Funkfernbedienung zwingend erforderlich (gegen Mehrpreis).

Hängeelemente
35,8 cm hoch;
33,0 cm tief

zur freien Wandmontage

Max. Belastung: 25 kg

Dieses Produkt enthält eine Lichtquelle der Energieeffizienzklasse E. 12 V.

LED-Beleuchtung für offenes Fach

	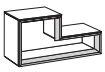		
	70,4 cm breit	70,4 cm breit	70,4 cm breit
	1 offenes Fach	1 offenes Fach	1 offenes Fach
wie Abb. spiegelb.	**27531** **27532**	**27631** **27632**	**2773**
	-	-	-
	14,5 W **550** -	14,5 W **550** -	14,5 W **540** -

Hängeelemente
53,4 cm hoch;
33,0 cm tief

zur freien Wandmontage

Max. Belastung: 25 kg

Dieses Produkt enthält eine Lichtquelle der Energieeffizienzklasse E. 12 V.

LED-Beleuchtung für offenes Fach

	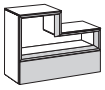	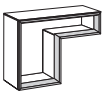
	70,4 cm breit	70,4 cm breit
	1 offenes Fach; 1 Schublade	1 offenes Fach
wie Abb. spiegelb.	**37531** **37532**	**37631** **37632**
	-	-
	14,5 W **550** -	17,2 W **550** -

Montagehinweise für Hängeelemente: Beachten Sie bitte hierzu unbedingt die Informationen und Hinweise im Kapitel „Wandbeschaffenheit"! 3 4

Hängeelemente 106,2 cm hoch; 33,0 cm tief

zur freien Wandmontage

Max. Belastung 25 kg

	mit 2 Holz-Einlegeböden	mit 1 Holz-Einlegeboden	mit 1 Holz-Einlegeboden
	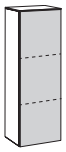 L	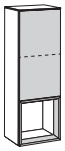 L	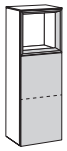 L
	35,2 cm breit	35,2 cm breit	35,2 cm breit
	1 Tür	1 Tür; 1 offenes Fach	1 Tür; 1 offenes Fach
	63531 L **63532 R** -	**63631 L** **63632 R** -	**63731 L** **63732 R** -
Dieses Produkt enthält eine Lichtquelle der Energieeffizienzklasse E. 12 V. **LED-Beleuchtung für offenes Fach**		9,0 W **540** -	9,0 W **540** -
Glas-Auflageboden (zum Auflegen auf die standardmäßig integrierten Holz-Einlegeböden im Hängeelement)	**333** -	**333** -	**333** -

Hängeelemente 123,8 cm hoch; 33,0 cm tief

zur freien Wandmontage

Max. Belastung: 25 kg

	mit 3 Holz-Einlegeböden	mit 2 Holz-Einlegeböden	mit 2 Holz-Einlegeböden	mit 1 Holz-Einlegeboden
	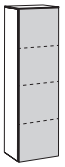 L	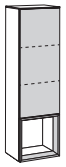 L	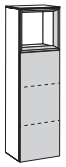 L	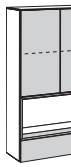 L
	35,2 cm breit	35,2 cm breit	35,2 cm breit	70,4 cm breit
	1 Tür	1 Tür; 1 offenes Fach	1 Tür; 1 offenes Fach	2 Türen; 1 offenes Fach; 1 Schublade
	73531 L **73532 R** -	**73631 L** **73632 R** -	**73731 L** **73732 R** -	**77513** -
Dieses Produkt enthält eine Lichtquelle der Energieeffizienzklasse E. 12 V. **LED-Beleuchtung für offenes Fach**		9,0 W **540** -	9,0 W **540** -	14,5 W **540** -
Glas-Auflageboden (zum Auflegen auf die standardmäßig integrierten Holz-Einlegeböden im Hängeelement)	**333** -	**333** -	**333** -	**373** -

Hängeelemente 141,4 cm hoch; 33,0 cm tief

zur freien Wandmontage

Max. Belastung: 25 kg

	mit 3 Holz-Einlegeböden	mit 2 Holz-Einlegeböden	mit 2 Holz-Einlegeböden	mit 1 Holz-Einlegeboden
	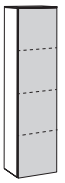 L	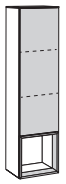 L	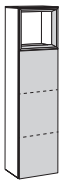 L	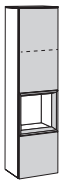 L
	35,2 cm breit	35,2 cm breit	35,2 cm breit	35,2 cm breit
	1 Tür	1 Tür; 1 offenes Fach	1 Tür; 1 offenes Fach	1 Tür; 1 offenes Fach; 1 Schublade
	83531 L **83532 R** -	**83631 L** **83632 R** -	**83731 L** **83732 R** -	**83831 L** **83832 R** -
Dieses Produkt enthält eine Lichtquelle der Energieeffizienzklasse E. 12 V. **LED-Beleuchtung für offenes Fach**		9,0 W **540** -	9,0 W **540** -	12,0 W **540** -
Glas-Auflageboden (zum Auflegen auf die standardmäßig integrierten Holz-Einlegeböden im Hängeelement)	**333** -	**333** -	**333** -	**333** -

L/R = Türanschlag links/rechts

Für die Schaltung der LED-Beleuchtung ist eine Funkfernbedienung zwingend erforderlich (gegen Mehrpreis).

TETRIM Systemregale

Systemregale
88,0; 140,8 bzw. 176,0 cm hoch;
14,4 cm tief

inkl. Handtuchhalter/Ablagefächern in Chrom hochglänzend

zur freien Wandmontage

Max. Belastung: 5 kg
pro Handtuchhalter/Ablagefach

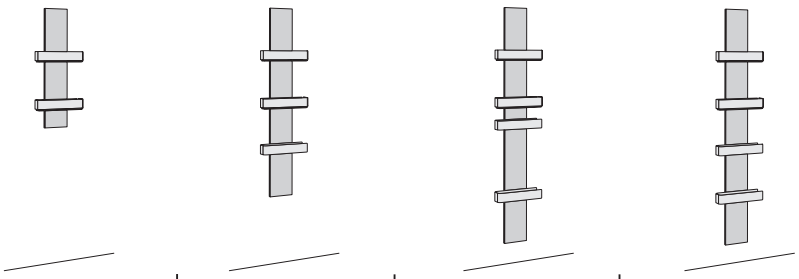

	35,2 cm breit	35,2 cm breit	35,2 cm breit	35,2 cm breit
	5309	**8309**	**10309**	**10319**
	-	-	-	-
	13,7 W **53094** -	22,0 W **83094** -	27,5 W **103094** -	27,5 W **103194** -

Dieses Produkt enthält eine Lichtquelle der Energieeffizienzklasse G. 12 V.

LED-Beleuchtung für Systemregal

Inneneinteilung für Schubladen

Inneneinteilung für Schubladen

Inneneinteilungen in matt grau, bestehend aus einem äußeren Metallrahmen und einer Kunststoffunterteilung; Kunststoffunterteilung inkl. Magnet zur freien Anordnung im Metallrahmen

Die 11,1 cm hohen Inneneinteilungen können ausschließlich in 2 Raster hohe Schubladen eingeplant werden.

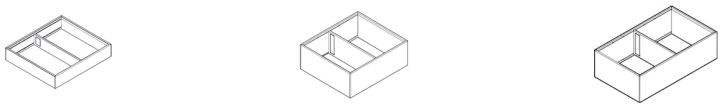

H x B x T:	5,1 x 27 x 24,2	11,1 x 27 x 24,2	11,1 x 37 x 21,8
	861	**862**	**863**
	-	-	-

TETRIM Wandspiegel

Wandspiegel 70,4 cm hoch; 10,5 cm stark zur freien Wandmontage		70,4 cm hoch		
		70,4 cm breit	105,6 cm breit	140,8 cm breit
		5704 -	**5105** -	**5140** -
Dieses Produkt enthält eine Lichtquelle der Energieeffizienzklasse G. 12 V.				
LED-Beleuchtung für Wandspiegel		24,0 W **57044** -	30,0 W **51054** -	37,5 W **51404** -
LED-Aufbauleuchte		12,0 W **394** -	12,0 W **394** -	12,0 W **394** -

Wandspiegel 70,4 cm hoch; 10,5 cm stark zur freien Wandmontage		70,4 cm hoch		88,0 cm hoch
		176,0 cm breit	211,2 cm breit	35,2 cm breit
		5176 -	**5211** -	**5352** -
Dieses Produkt enthält eine Lichtquelle der Energieeffizienzklasse G. 12 V.				
LED-Beleuchtung für Wandspiegel		44,2 W **51764** -	50,9 W **52114** -	20,7 W **53524** -
LED-Aufbauleuchte		12,0 W **394** -	12,0 W **394** -	12,0 W **394** -

Spiegelschränke

Spiegelschränke 70,4 cm hoch; 24,5 cm tief inkl. 2 Steckdosen zur freien Wandmontage		L 35,2 cm breit	mittlere Tür rechts angeschlagen 105,6 cm breit	140,8 cm breit
		53521 L **53522 R** -	**51051** -	**51401** -
Dieses Produkt enthält eine Lichtquelle der Energieeffizienzklasse G. 12 V.				
LED-Beleuchtung für Spiegelschrank		17,3 W **53525** -	30,0 W **510515** -	37,5 W **514015** -
LED-Aufbauleuchte		12,0 W **394** -	12,0 W **394** -	12,0 W **394** -
Innenspiegel		**535** -	**510** -	**514** -

Funkfernbedienung mit Farbtemperaturwechsel

Für die Schaltung der LED-Beleuchtung ist eine 4-Kanal Funkfernbedienung zwingend erforderlich. Mit jedem der 4 Kanäle können mehrere Leuchten ein- und ausgeschaltet werden. Alle 4 Kanäle sind separat über Tastendruck dimmbar. Die Farbtemperatur aller 4 Kanäle ist von kaltweiß (ca. 6500 Kelvin = Grundeinstellung der LED-Leuchten) auf warmweiß (ca. 2700 Kelvin) stufenlos einstellbar. Des Weiteren besteht die Möglichkeit, mit den Tasten „Alles an“ bzw. „Alles aus“ alle Kanäle gleichzeitig an- bzw. auszuschalten. Bis zu 4 Sender können beliebig viele Empfänger ansteuern. Die Funkfernbedienung besteht aus einem Sender und einem Empfänger. Werden aufgrund der Möbelplanung mehrere Empfänger benötigt, werden diese und entsprechende Kabel werkseitig zugesteuert (ohne Mehrpreis).

2119
-

Die hier abgebildeten Maßskizzen dienen zur maßlichen Orientierung für Anschluss und Installation.

Korpus-Waschtisch

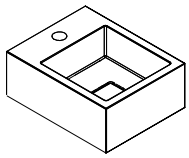

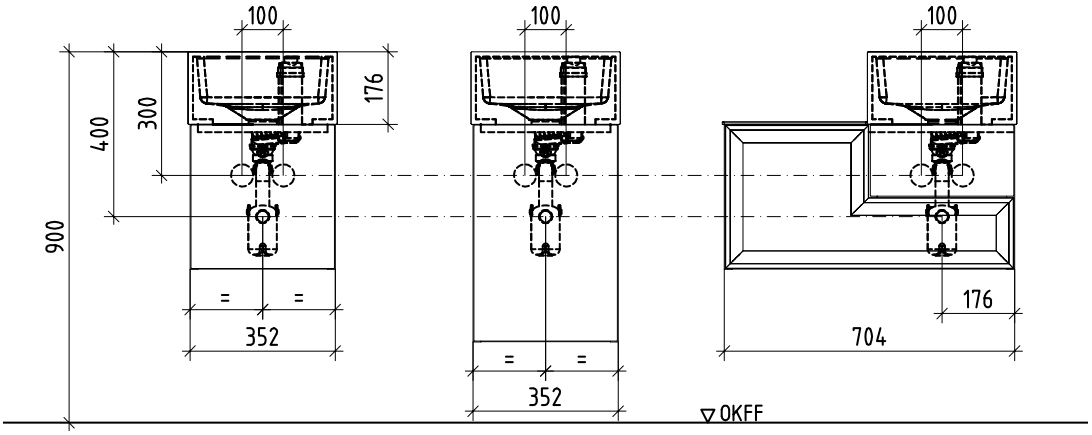

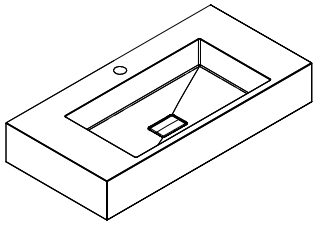

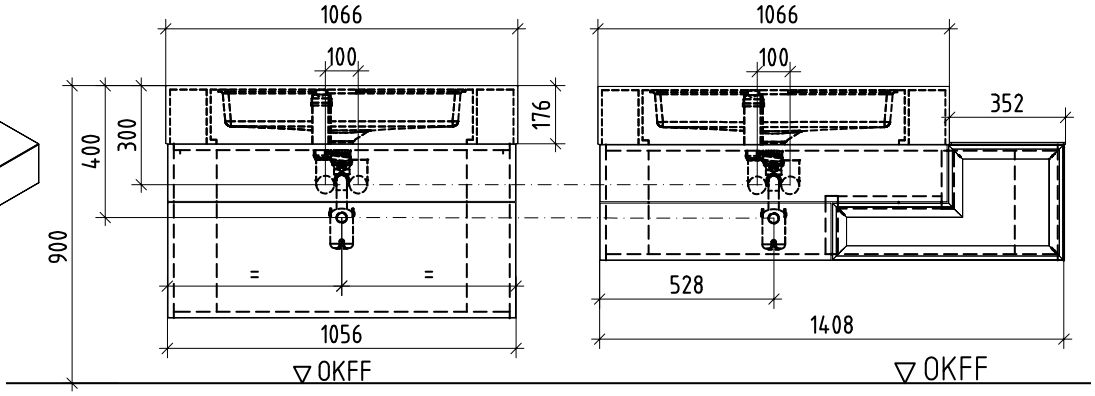

Die hier abgebildeten Maßskizzen dienen zur maßlichen Orientierung für Anschluss und Installation.

Aufsatz-Waschtisch

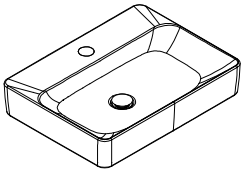

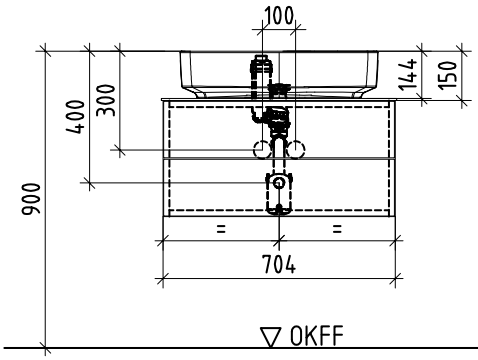

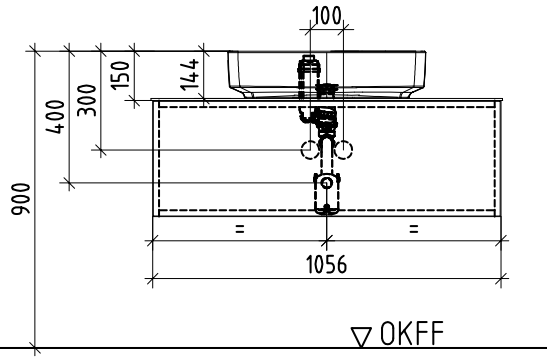

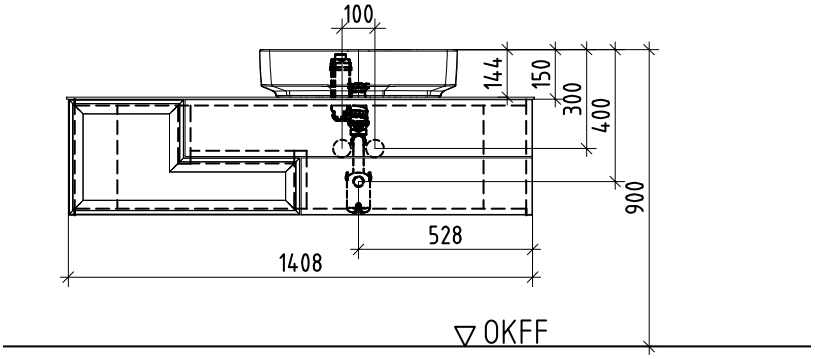

Die hier abgebildeten Maßskizzen dienen zur maßlichen Orientierung für Anschluss und Installation.

Wandspiegel

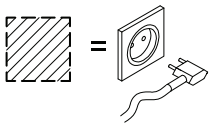

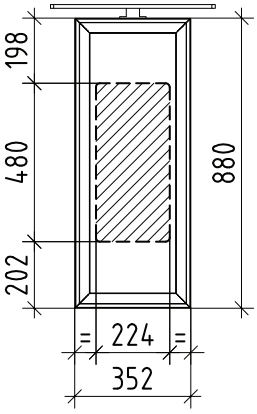

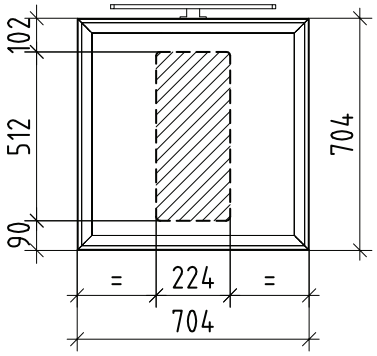

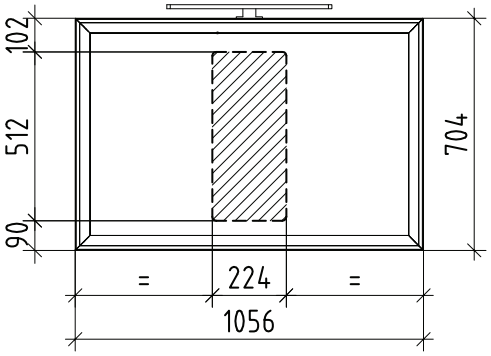

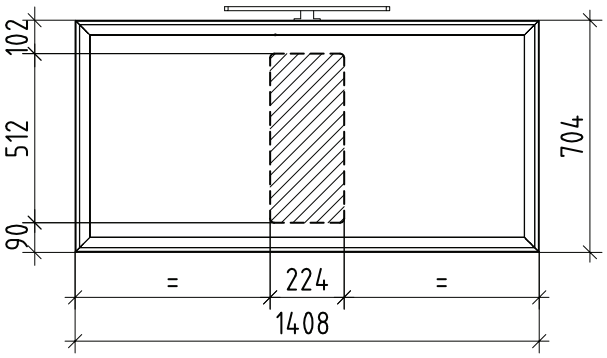

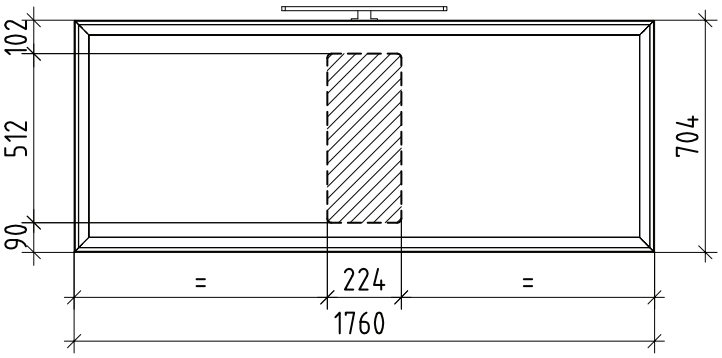

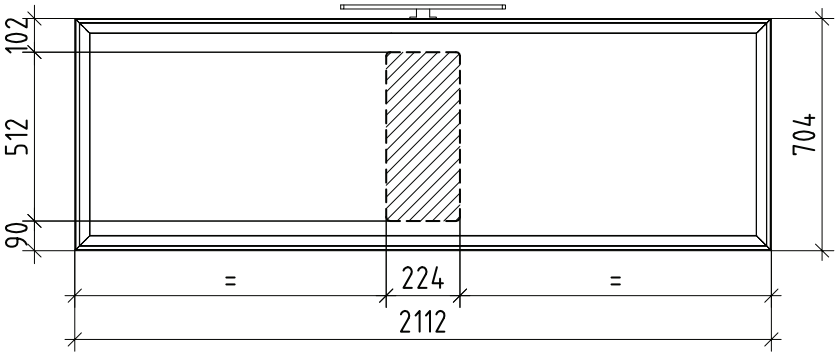

Die hier abgebildeten Maßskizzen dienen zur maßlichen Orientierung für Anschluss und Installation.

Spiegelschrank

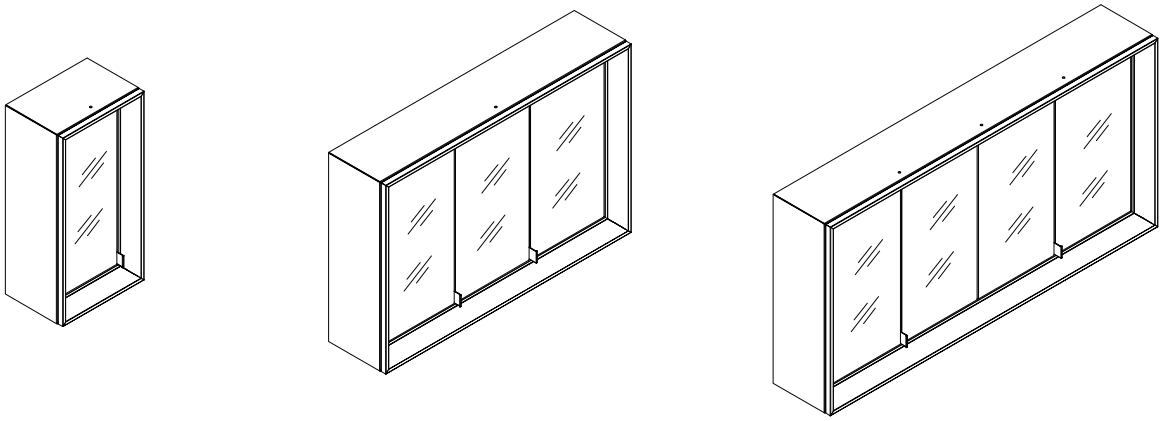

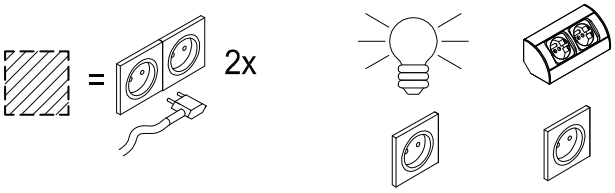

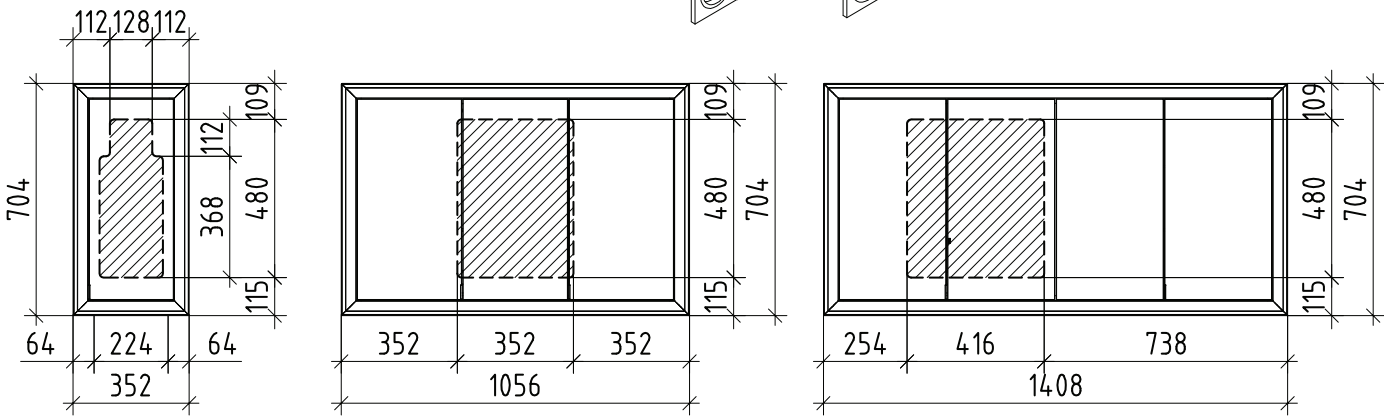

Die hier abgebildeten Maßskizzen dienen zur maßlichen Orientierung für Anschluss und Installation.

Systemregal

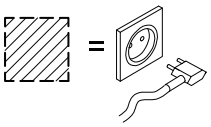

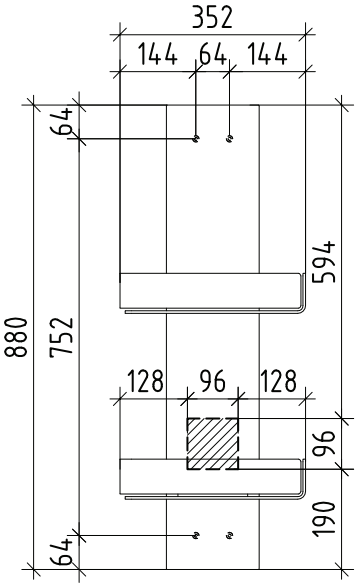

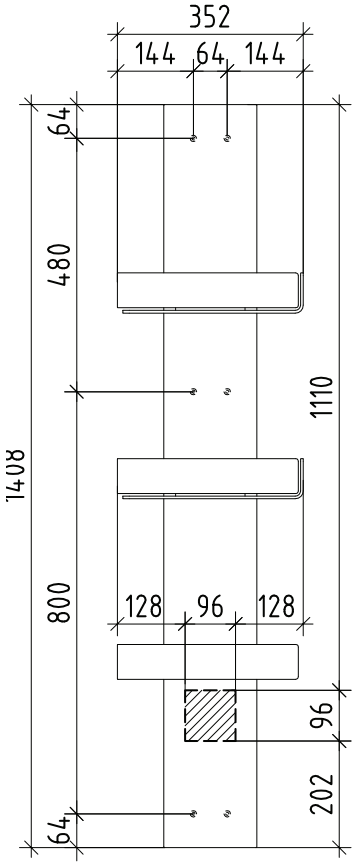

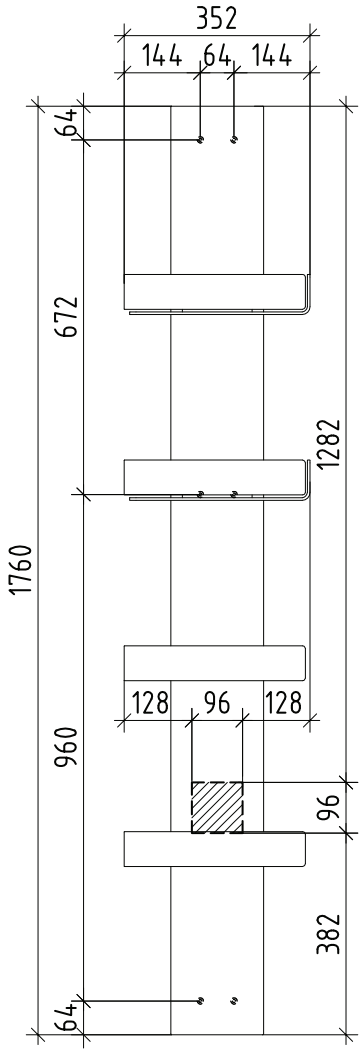

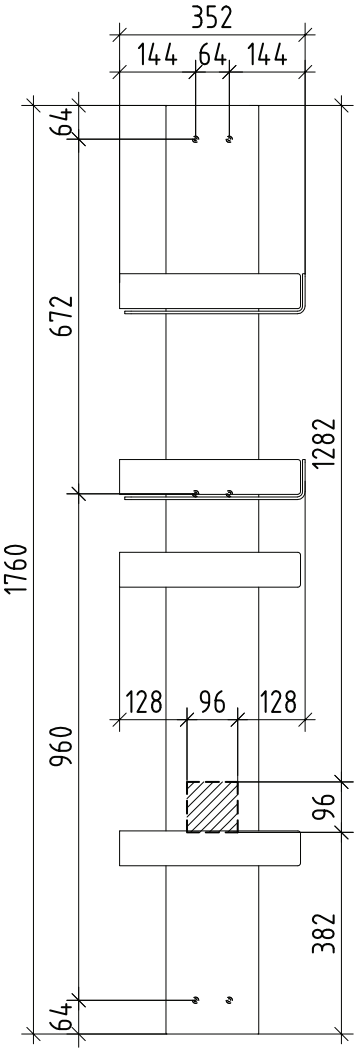

Sonderartikel

Installations-Set

Ablauf bei Wandarmatur Waschtisch-Ab- und Überlaufgarnitur mit Kabelzug und Drehgriff	**801001**	-

Bitte beachten Sie, dass die Kombination einer bauseitigen Wandarmatur und eines unserer Rückwandpaneele nicht möglich ist.

Funkfernbedienung mit Farbtemperaturwechsel

Für die Schaltung der LED-Beleuchtung ist eine 4-Kanal Funkfernbedienung zwingend erforderlich. Mit jedem der 4 Kanäle können mehrere Leuchten ein- und ausgeschaltet werden. Alle 4 Kanäle sind separat über Tastendruck dimmbar. Die Farbtemperatur aller 4 Kanäle ist von kaltweiß (ca. 6500 Kelvin = Grundeinstellung der LED-Leuchten) auf warmweiß (ca. 2700 Kelvin) stufenlos einstellbar. Des Weiteren besteht die Möglichkeit, mit den Tasten „Alles an“ bzw. „Alles aus“ alle Kanäle gleichzeitig an- bzw. auszuschalten. Bis zu 4 Sender können beliebig viele Empfänger ansteuern. Die Funkfernbedienung besteht aus einem Sender und einem Empfänger. Werden aufgrund der Möbelplanung mehrere Empfänger benötigt, werden diese und entsprechende Kabel werkseitig zugesteuert (ohne Mehrpreis).

Bei der Funkfernbedienung sind die folgenden Punkte zu beachten:
- Der Empfänger ist hinter der Rückwand zu positionieren.
- Die Gesamtwattzahl aller eingeplanten Beleuchtungen je Empfänger darf 30 Watt nicht überschreiten.
- 4 Kanäle = 4 Beleuchtungsgruppen
- 1 Beleuchtungsgruppe = x Leuchtmittel
- Alle Leuchten innerhalb einer Beleuchtungsgruppe können auf die gleiche Helligkeit gedimmt werden.
- Für alle Leuchten aller Beleuchtungsgruppen kann die gleiche Lichtfarbe eingestellt werden. Diese Lichtfarbe ist dann gültig für alle Beleuchtungen.

Bitte beachten Sie unbedingt die Bedienungs- und Programmieranleitung!

4-Kanal Funkfernbedienung mit Farbtemperaturwechsel

Lichtfarbe wärmer
Lichtfarbe kälter
Kanal 1 bis 4
(mit Dimmfunktion)
Alles aus
Alles ein

4-Kanal Funkfernbedienung mit Farbtemperaturwechsel

Type	**2119**	-

Anwendungsbeispiele (schematische Darstellungen)

Beispiel 1

Beleuchtung innerhalb eines Möbels

Kanal 1 schaltet (und dimmt) alle Leuchtmittel in Beleuchtungsgruppe 1, d.h. die LED-Aufbauleuchte auf dem Spiegelschrank

Kanal 2 schaltet (und dimmt) alle Leuchtmittel in Beleuchtungsgruppe 2, d.h. die LED-Beleuchtung rück- und frontseitig beim Spiegelschrank

Kanal 3 schaltet (und dimmt) alle Leuchtmittel in Beleuchtungsgruppe 3, d.h. die LED-Beleuchtung hinter dem Rückwandpaneel

Kanal 4 schaltet (und dimmt) alle Leuchtmittel in Beleuchtungsgruppe 4, d.h. die LED-Beleuchtung für den Funktionsrahmen hinter dem Waschtisch-unterschrank

Hinweise:
Die Gesamtwattzahl aller eingeplanten Beleuchtungen je Empfänger darf 30 Watt nicht überschreiten. Für alle Leuchten aller Beleuchtungs-gruppen kann die gleiche Lichtfarbe eingestellt werden. Diese Licht-farbe ist dann gültig für alle Beleuchtungen.

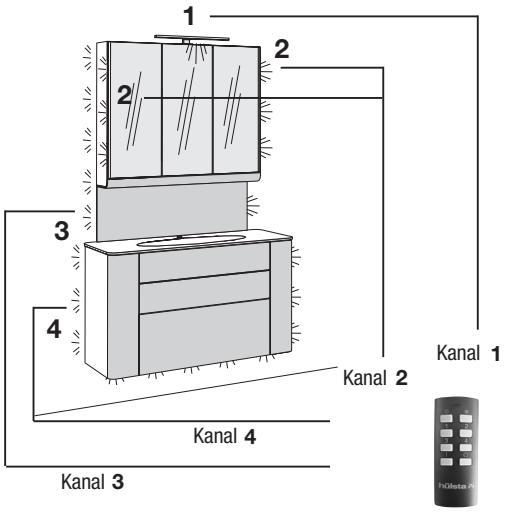

Beispiel 2

Beleuchtung von bauseits getrennten Möbeln

Kanal 1 schaltet (und dimmt) alle Leuchtmittel in Beleuchtungsgruppe 1, d.h. die LED-Aufbauleuchte auf dem Wandspiegel

Kanal 2 schaltet (und dimmt) alle Leuchtmittel in Beleuchtungsgruppe 2, d.h. die LED-Beleuchtung hinter dem Akzent-Systemregal

Kanal 3 schaltet (und dimmt) alle Leuchtmittel in Beleuchtungsgruppe 3, d.h. die LED-Beleuchtung für den Funktionsrahmen hinter dem Akzent-Hängeelement

Kanal 4 schaltet (und dimmt) alle Leuchtmittel in Beleuchtungsgruppe 4, d.h. die LED-Beleuchtung für den Funktionsrahmen hinter dem Waschtisch-unterschrank

Hinweise:
Die Gesamtwattzahl aller eingeplanten Beleuchtungen je Empfänger darf 30 Watt nicht überschreiten. Für alle Leuchten aller Beleuchtungs-gruppen kann die gleiche Lichtfarbe eingestellt werden. Diese Licht-farbe ist dann gültig für alle Beleuchtungen.

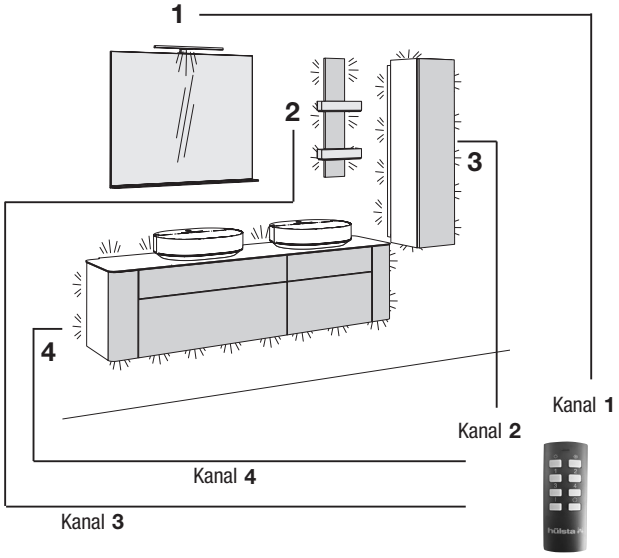

Beispiel 3

Schaltung der Beleuchtung über Lichtschalter

Nachdem die gewünschte Lichtszene mit der Funkfernbedienung eingestellt worden ist (Lichtfarbe und Helligkeit; siehe hierzu Beispiel 2), besteht auch die Möglichkeit, alle LED-Beleuchtungen über einen (oder mehrere) Lichtschalter zu schalten. Durch den/die Lichtschalter werden dann alle LED-Beleuchtungen zugleich ein-/ausgeschaltet. Es können dabei lediglich diejenigen LED-Beleuch-tungen zusammen ein-/ausgeschaltet werden, deren Steckdosen bauseits an den gleichen Schaltkreis der Lichtschalter angeschlossen sind.

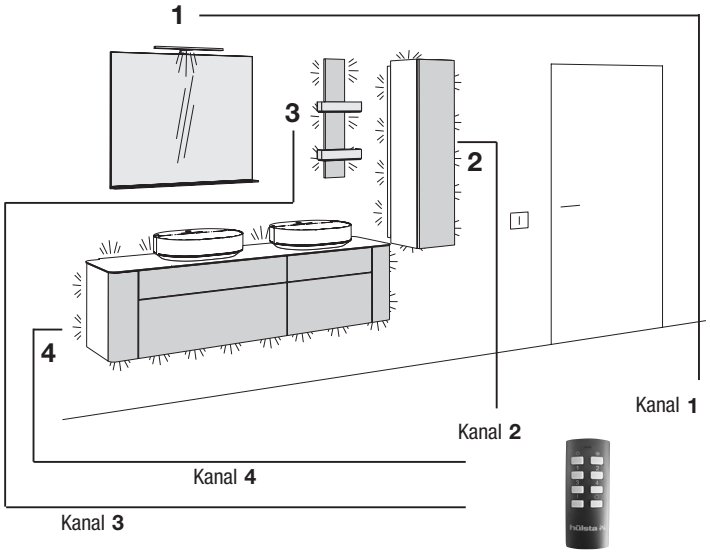

Wandbeschaffenheit / Montageanleitung

Wichtige Hinweise:
Die Wandbeschaffenheit ist vor Vertragsabschluss unbedingt abzufragen und vor der Montage sorgfältig durch einen Fachmonteur zu überprüfen.

Die Montage darf ausschließlich durch einen Fachmonteur unter sorgfältiger Beachtung der Montageanleitung erfolgen.

Die von hülsta als Standardset beigelegten Kunststoffdübel sind ausschließlich für Beton ≥ C12/15 geeignet, wenn die Wandbeschaffenheiten und Druckfestigkeiten gemäß der untenstehenden Tabelle vorliegen. In jedem Fall ist eine Montage an Leichtbauwänden ausgeschlossen.

Darüber hinaus bieten wir für die untenstehenden Mauerwerksarten ein Befestigungsset mit Montagemörtel an (siehe Montage-Mörtelset unten). Auch hier ist die Montage durch einen Fachmonteur unter Berücksichtigung der Wandbeschaffenheit und der Montageanleitung durchzuführen. Die unten aufgeführten Druckfestigkeiten dürfen auf keinen Fall unterschritten werden.

Baustofftabelle

mit Beschreibung, welche Sets bei folgenden Mauerwerksarten angewendet werden müssen:

Standardset	**Montage-Mörtelset** ausschließlich für untenstehende Baustoffe geeignet!	
Beton C12/15 Druckfestigkeit ≥ 15 N/mm² 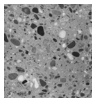	Mauerziegel Mz 12 Druckfestigkeit ≥ 12 N/mm²	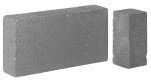 Vollstein aus Leichtbeton V2 Druckfestigkeit ≥ 2 N/mm²
	Kalksandvollstein KS 12 Druckfestigkeit ≥ 12 N/mm²	Hohlblockstein aus Leichtbeton Hbl 2 Druckfestigkeit ≥ 2 N/mm²
	Kalksandlochstein KSL 12 Druckfestigkeit ≥ 12 N/mm²	Porenbeton PP2 Druckfestigkeit ≥ 2 N/mm²
	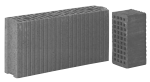 Hochlochziegel HLz 12 Druckfestigkeit ≥ 12 N/mm² Rohdichte ≥ 1,0 kg/dm³	

In allen anderen Fällen ist zwingend eine andere, geeignete Befestigungsart durch einen Fachmonteur auszuwählen. Für die sachgerechte Auswahl anderer Befestigungsarten übernimmt hülsta keinerlei Haftung! Bitte beachten Sie, dass bei unsachgemäßer Befestigung der Möbel an der Wand ein Risiko des Herabfallens bzw. Umkippens besteht – besonders bei Verwendung von bauseitig beschafften alternativen Befestigungsmaterialien. Generell sind Sie als Händler/Fachmonteur für die fachgerechte Wandbefestigung verantwortlich.

Befestigungssets

Kennzeichnungen an den Typenlistenzeichnungen / Montagehinweise für Hängeelemente
Der Großteil der Möbel hat zwei Wandbefestigungspunkte (= Anzahl an Trägerplatten), wenn diese als Hängeelemente eingeplant werden. Dieses wird nicht explizit in der Typenliste erwähnt. Bei einer abweichenden Anzahl an Wandbefestigungspunkten (= Trägerplatten) wird dieses an den Zeichnungen in der Typenliste mit Zahlen in schwarzen Feldern gekennzeichnet. Jede Trägerplatte benötigt vier Befestigungsschrauben.

3 = 3 Trägerplatten
4 = 4 Trägerplatten usw.

Ein **Montage-Mörtelset** ist ausreichend für bis zu max. 3 Trägerplatten oder 4 Hängewangen.

Wichtiger Hinweis: Je nach Wandbeschaffenheit (siehe oben abgebildete Mauerwerksarten) ist die Montage mittels des speziellen Montage-Mörtelsets und einer handelsüblichen Auspresspistole durchzuführen, welche Grundvoraussetzung für eine sichere und saubere Verarbeitung ist.

Standardset
Das Standardset besteht aus 4 Kunststoffdübeln und 4 Befestigungsschrauben und ist ausreichend für 1 Trägerplatte. Die Standardsets sind gemäß der Anzahl an Trägerplatten im Beschlagpaket enthalten.

Montage-Mörtelset für bis zu max. 3 Trägerplatten bestehend aus:

9x Injektions-Siebhülsen
9x Einschraubhülsen
1x Injektionskartusche
2x Statikmischer
1x Montageanleitung

Bitte verwenden Sie die Befestigungsschrauben aus dem Standardset (wird kostenlos mitgeliefert).

Bestellbeispiel:

- Anzahl an Trägerplatten aller bestehenden Typen addieren
- Summe durch „3“ teilen
- Ergebnis auf volle Zahl aufrunden

= Anzahl der benötigten Montage-Mörtelsets

M2
-

hülsta BAD

Stand: D 7. 2023

Entwurf und Konzeption gesetzlich geschützt, Irrtum vorbehalten. Konstruktions-,
Farb- und Materialänderungen im Rahmen des technischen Fortschritts vorbehalten.

hülsta-werke · Karl-Hüls-Straße 1 · D-48703 Stadtlohn
Tel. +49 (0) 2563 / 86-0 · Fax +49 (0) 2563 / 86-1000
www.huelsta.com

hülsta